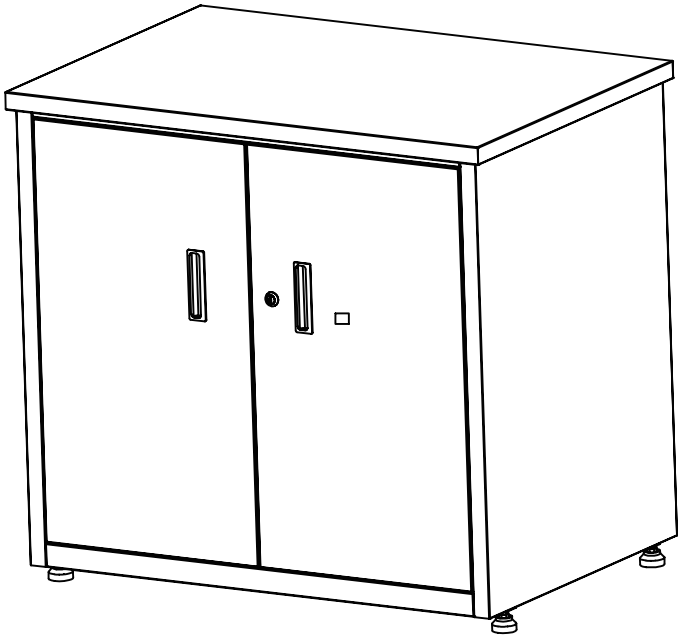

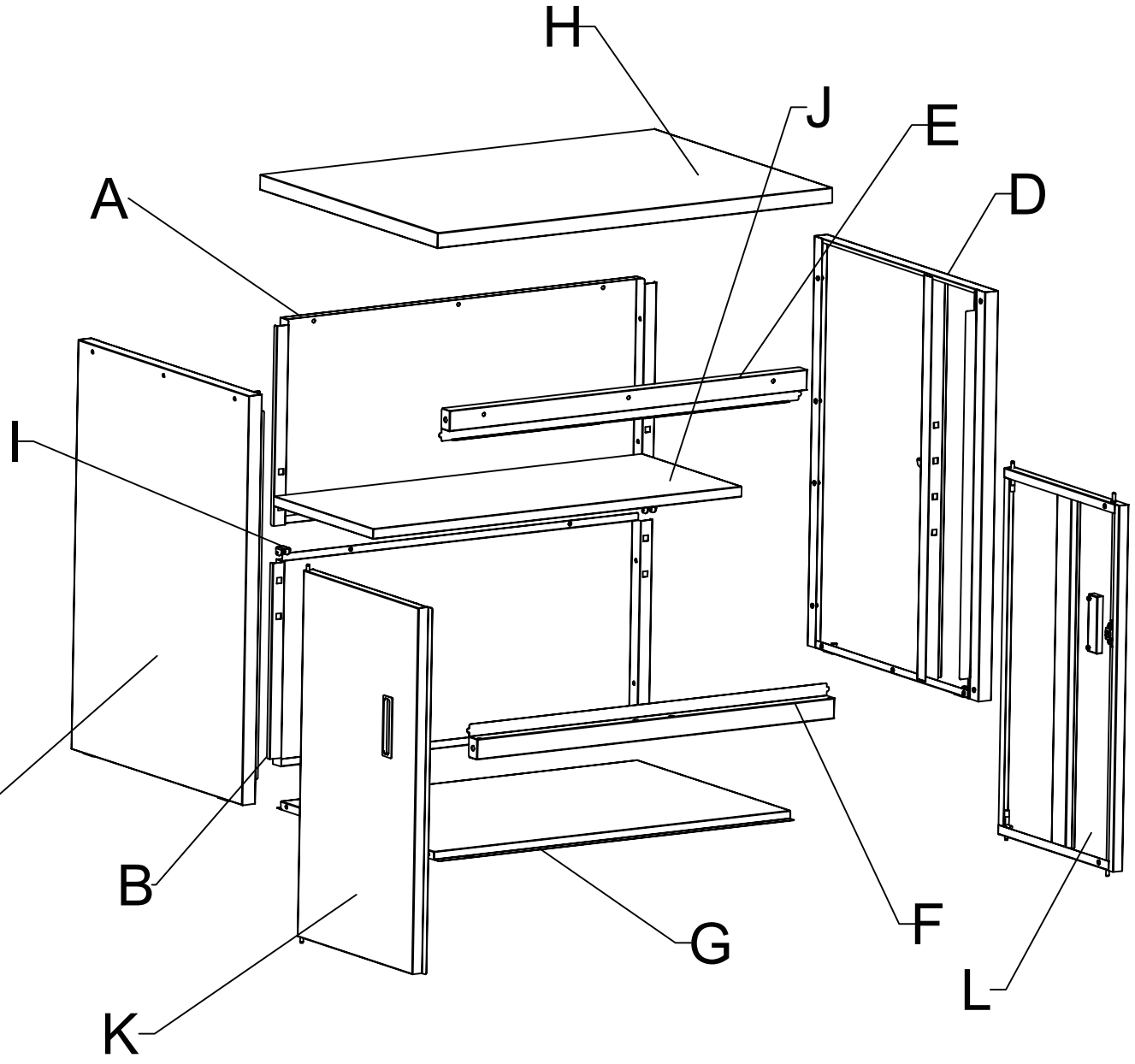
H
J
E
D
A
I
C
B
G
F
L
K

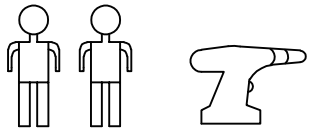

Ax1 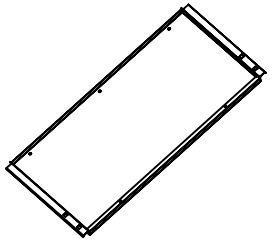	Bx1 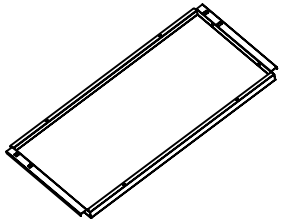	Cx1 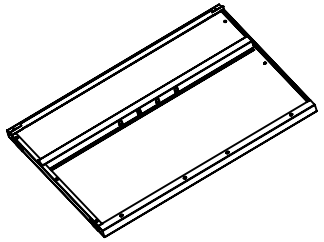	Dx1 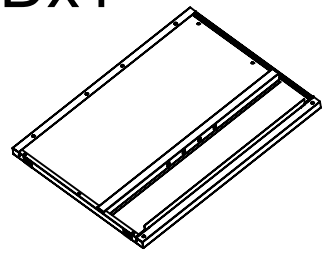	Ex1 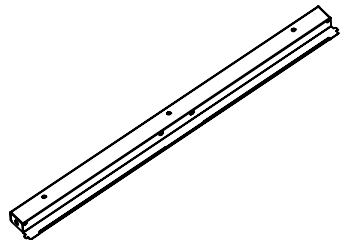
Fx1 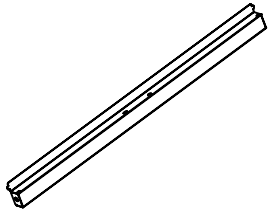	Gx1 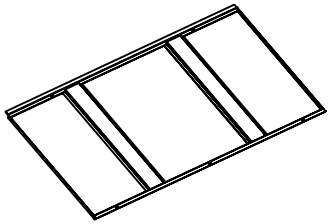	Hx1 	Ix4 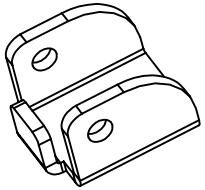	Jx1 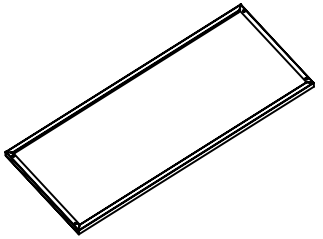
Kx1 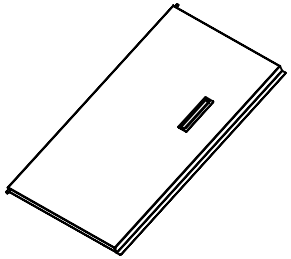	Lx1 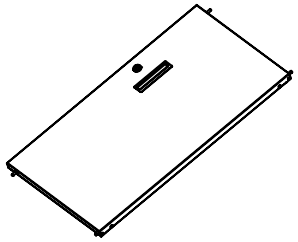	Mx37 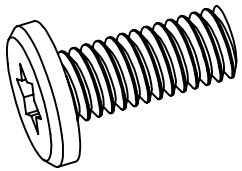 M4x10	Nx37 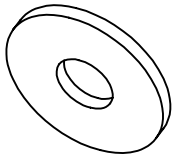	Ox4 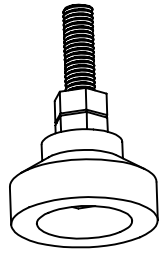
Px2 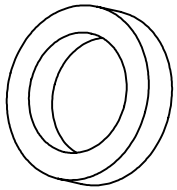	Qx4 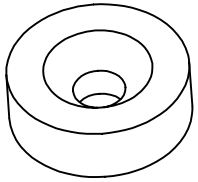	Rx4 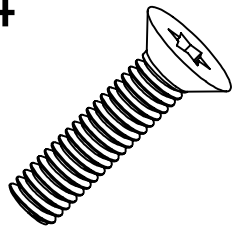 M4x14	Sx4 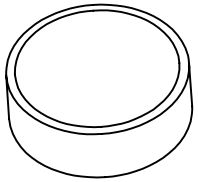	Tx1 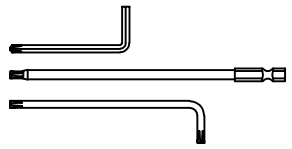

Schritt 1

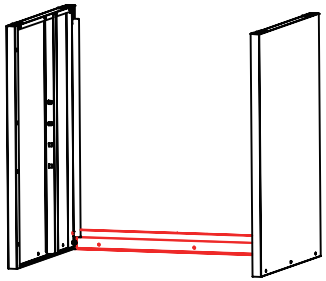

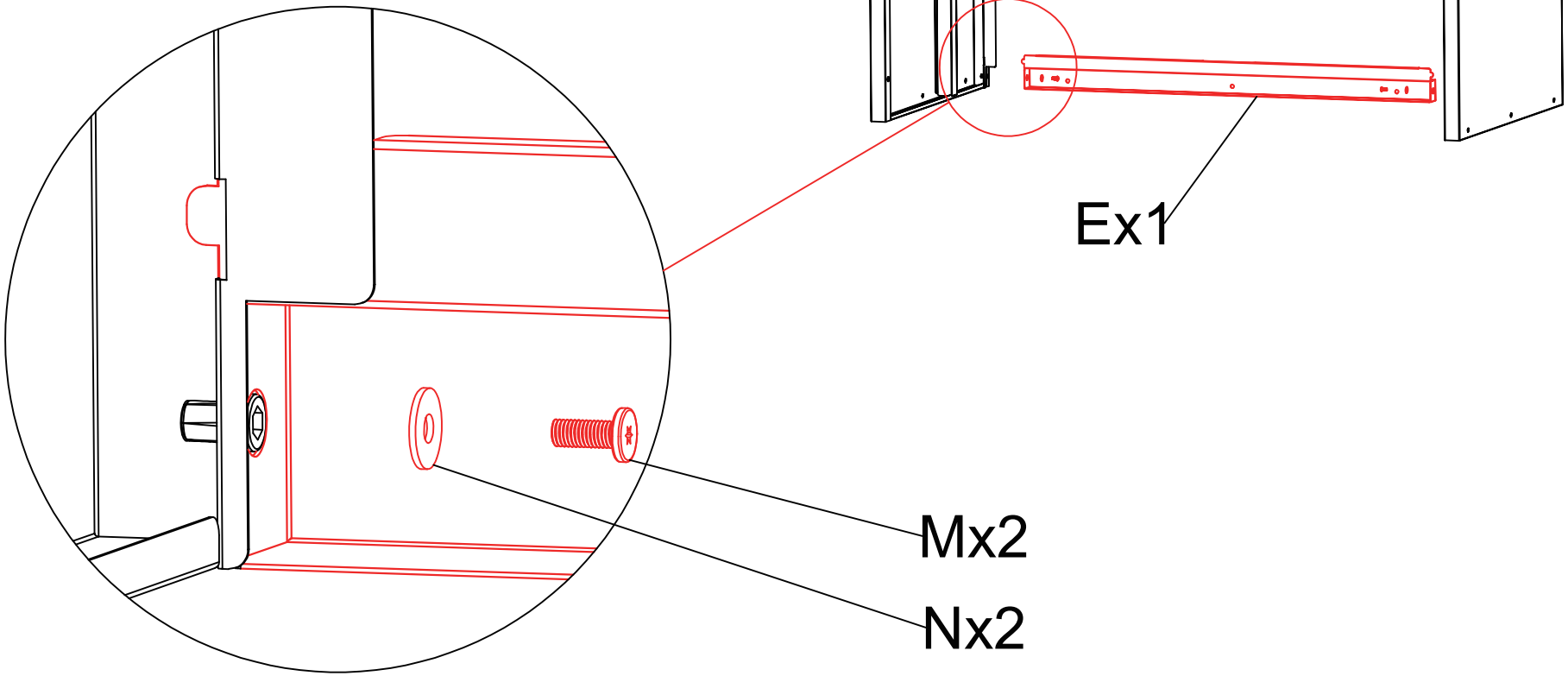

Schritt 2

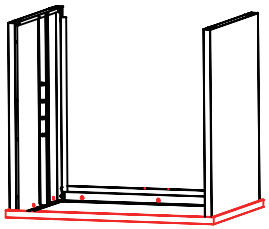

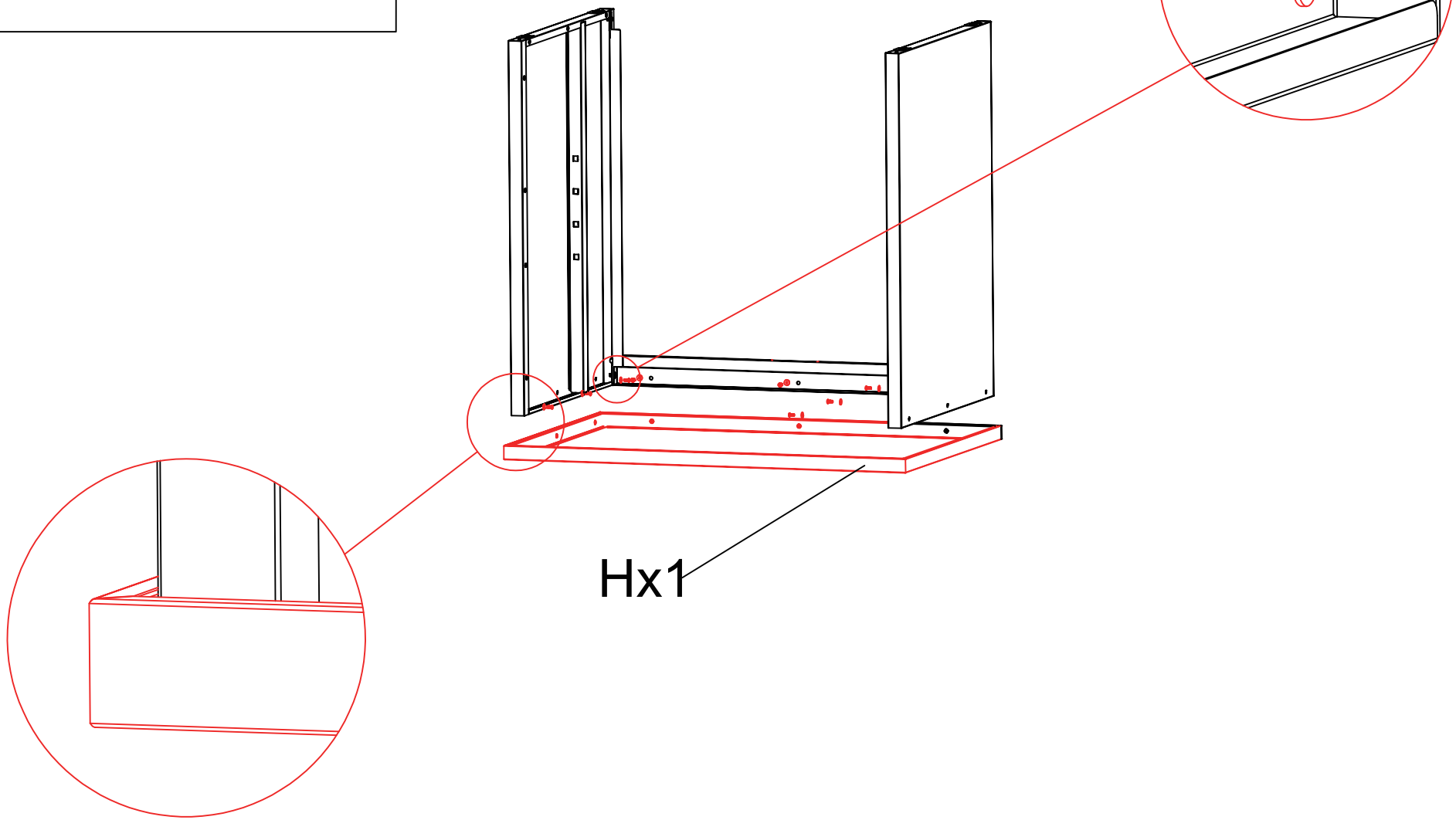

Schritt 3

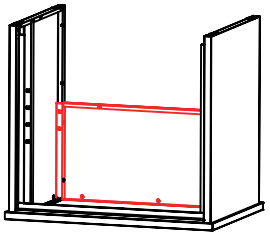

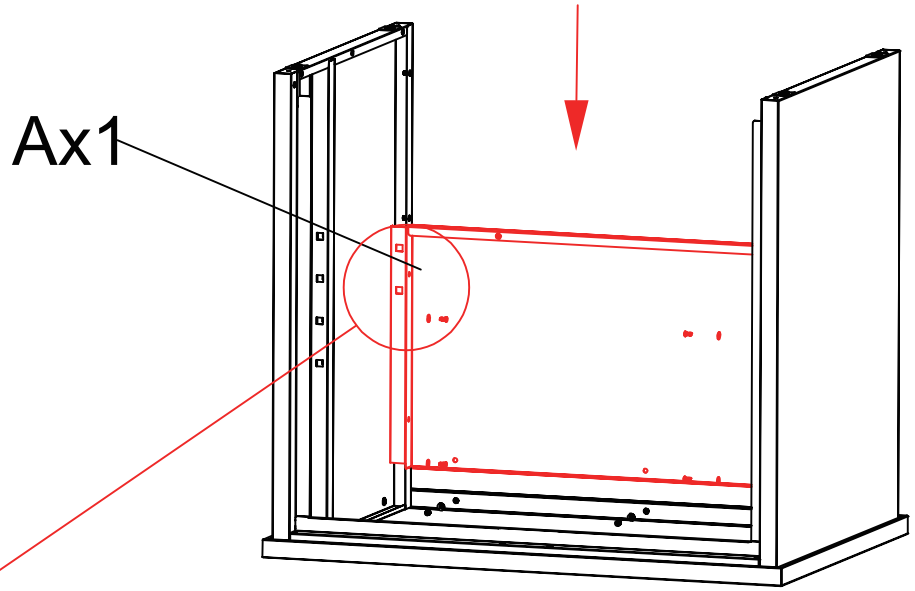

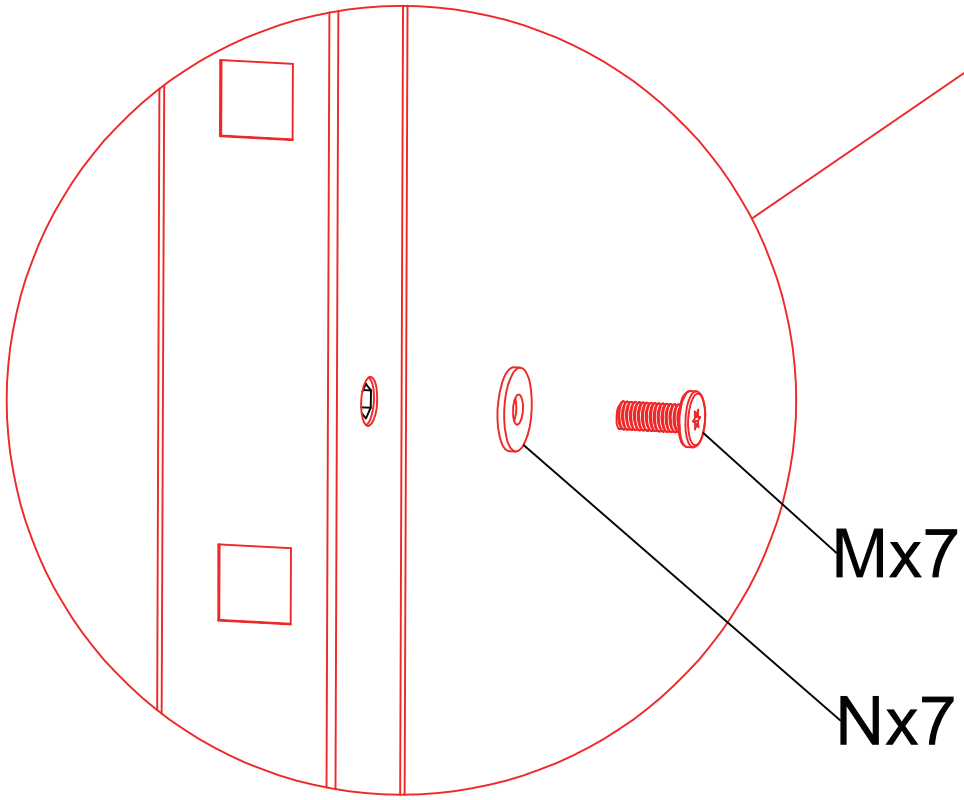

Schritt 4

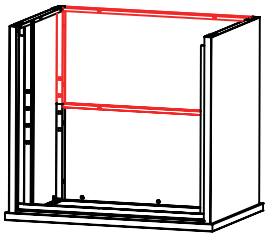

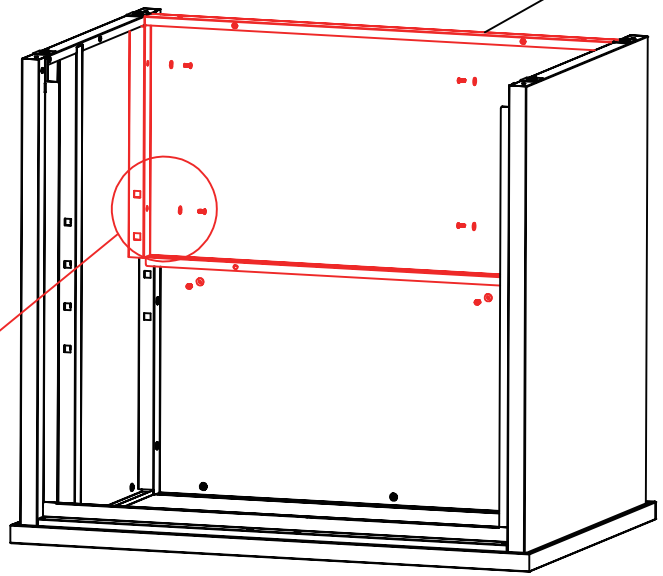

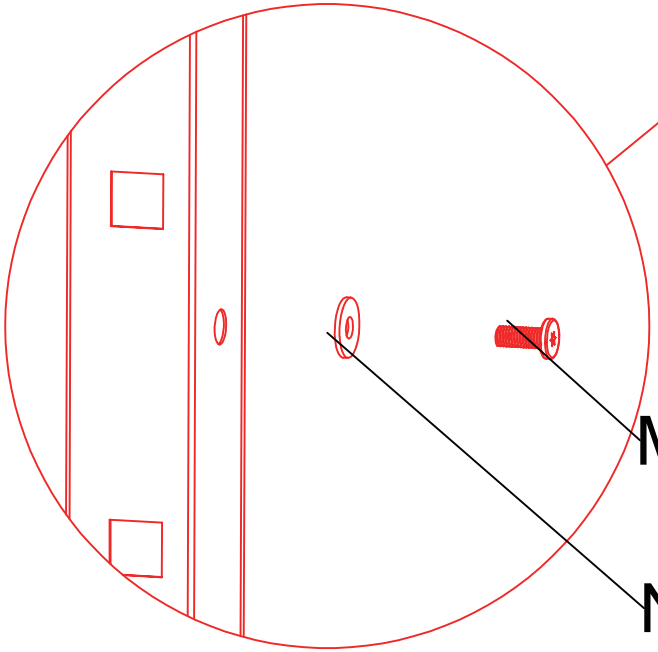

Schritt 5

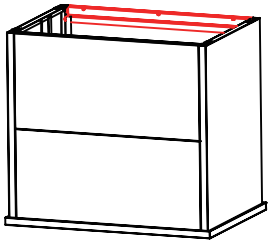

Schritt 6

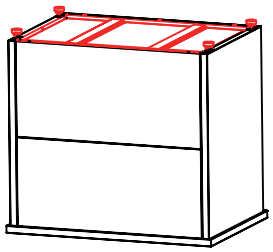

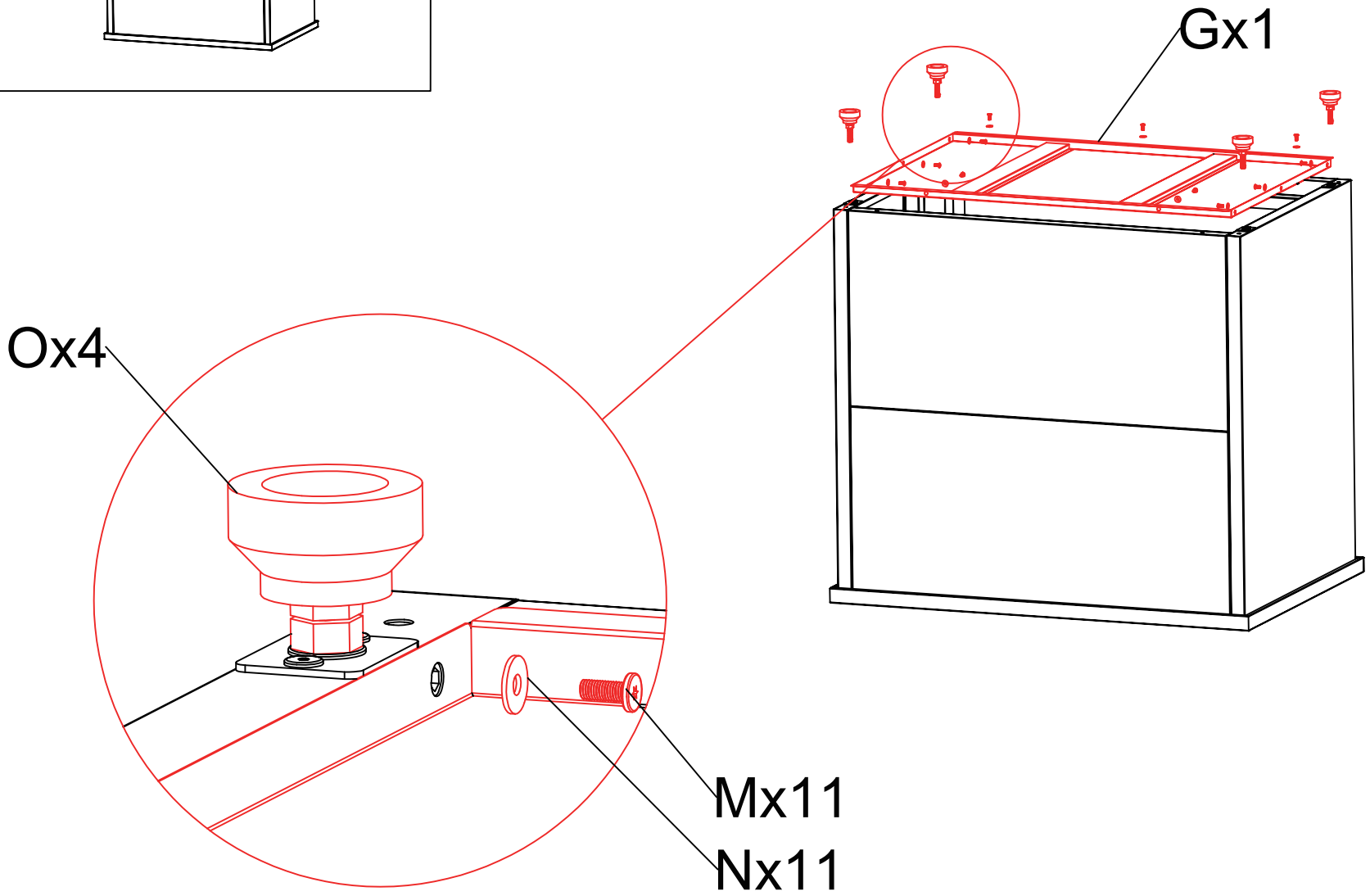

Schritt 7-1

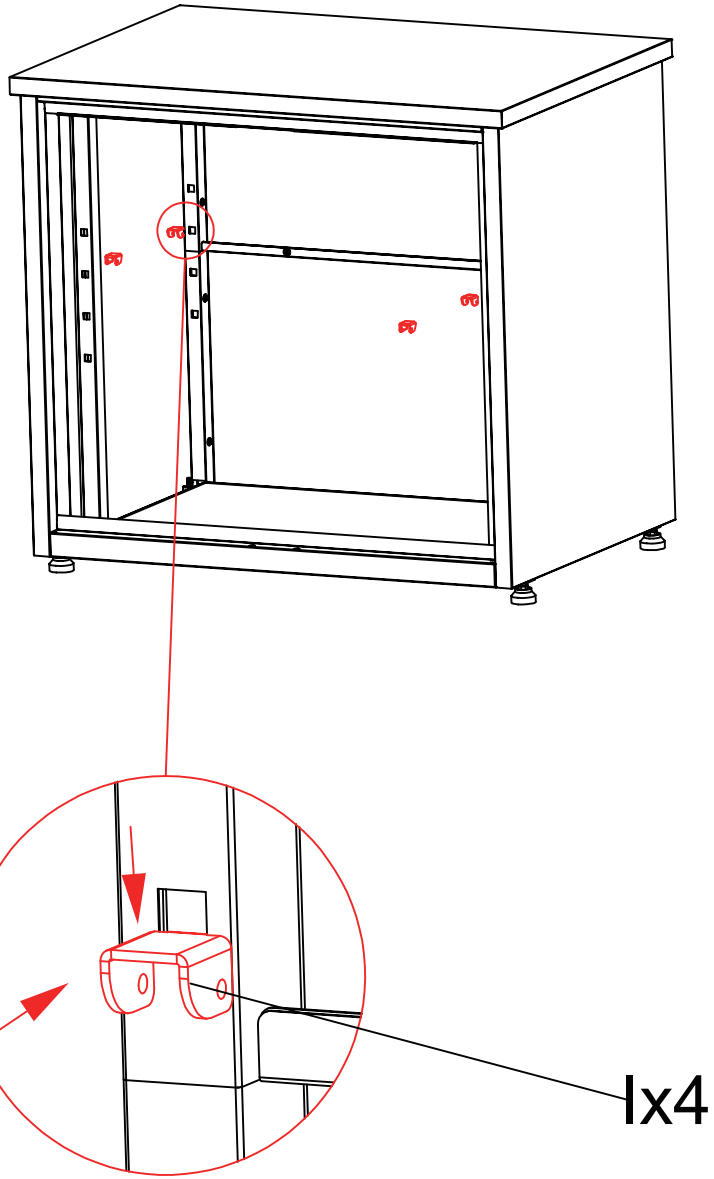

Schritt 7-2

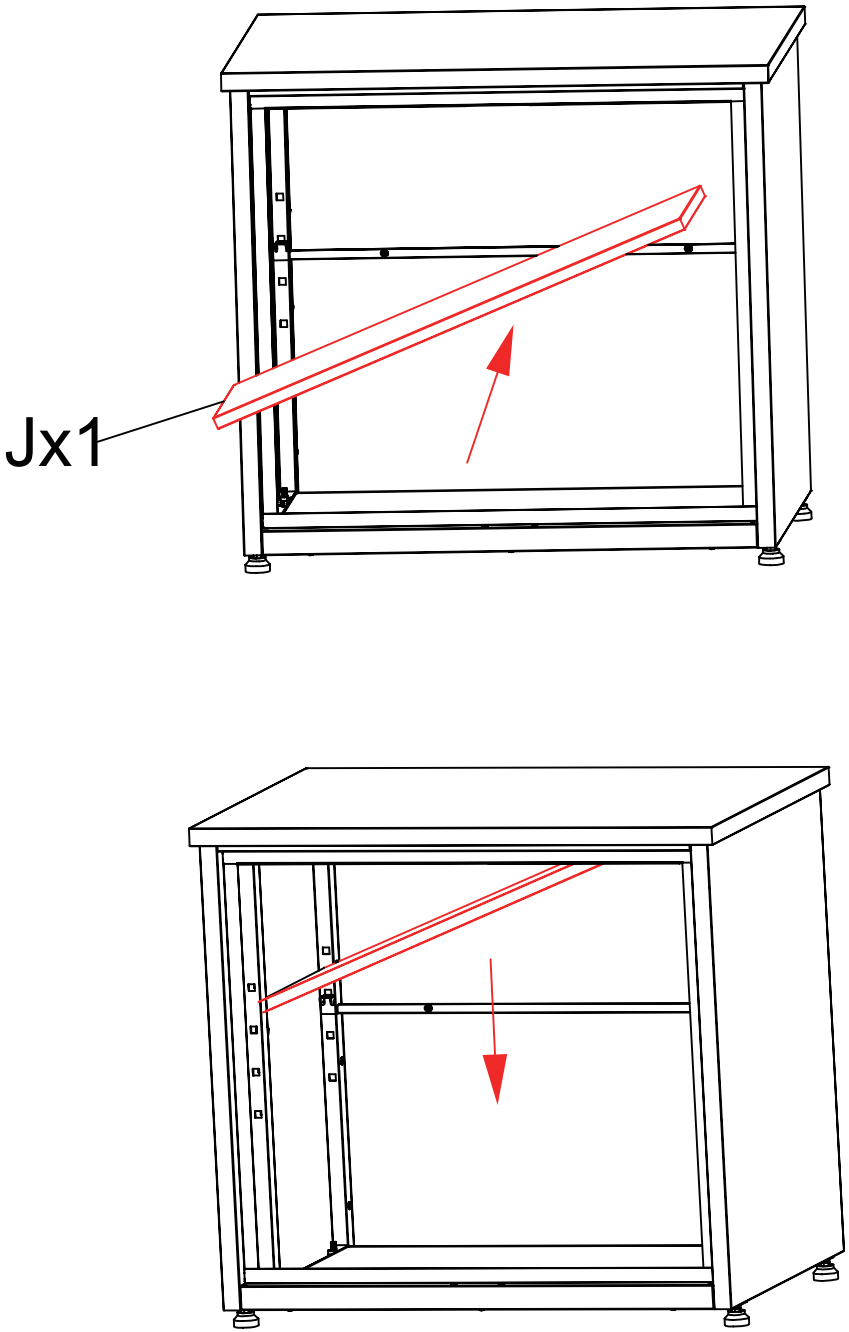

Schritt 8

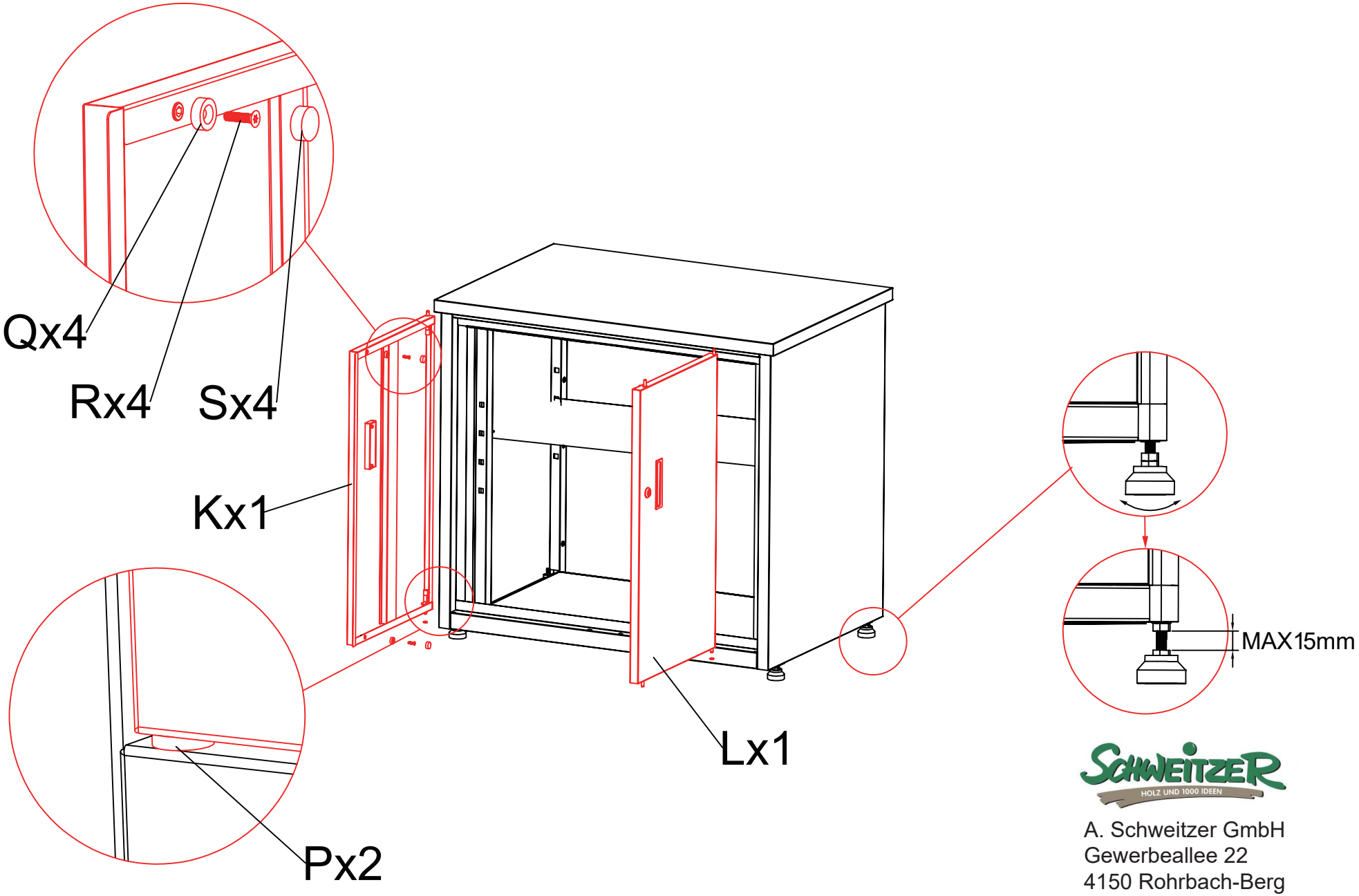

A. Schweitzer GmbH
Gewerbeallee 22
4150 Rohrbach-Berg
Mail: office@schweitzer-holz.at