SCHWEITZER
HOLZ UND 1000 IDEEN

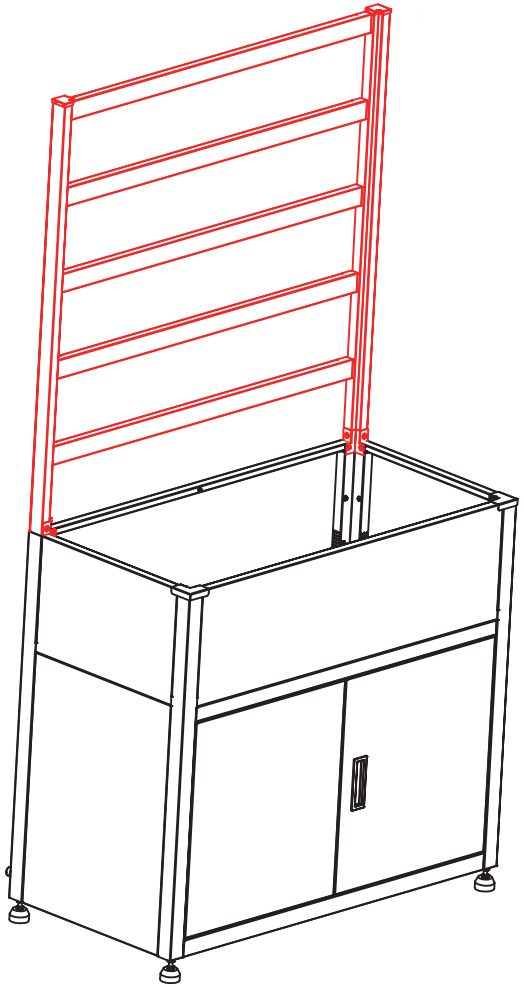

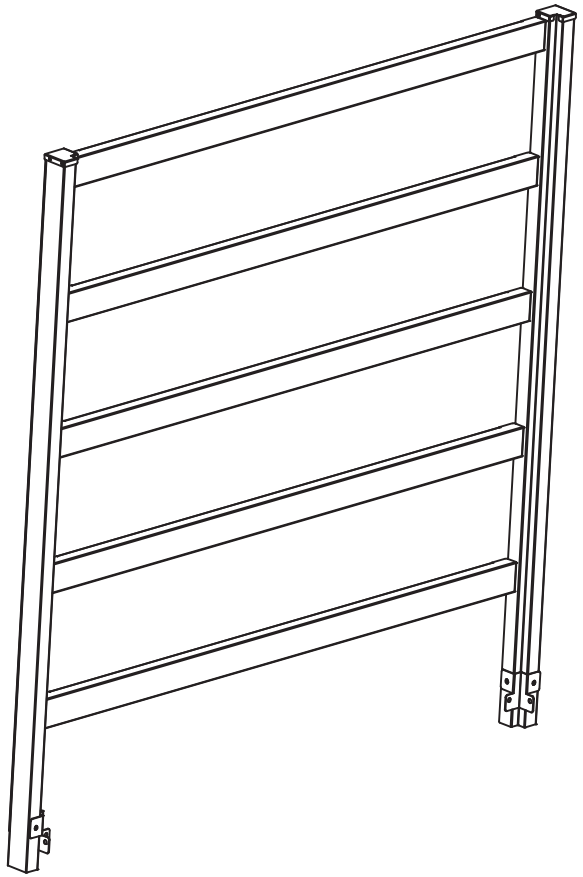

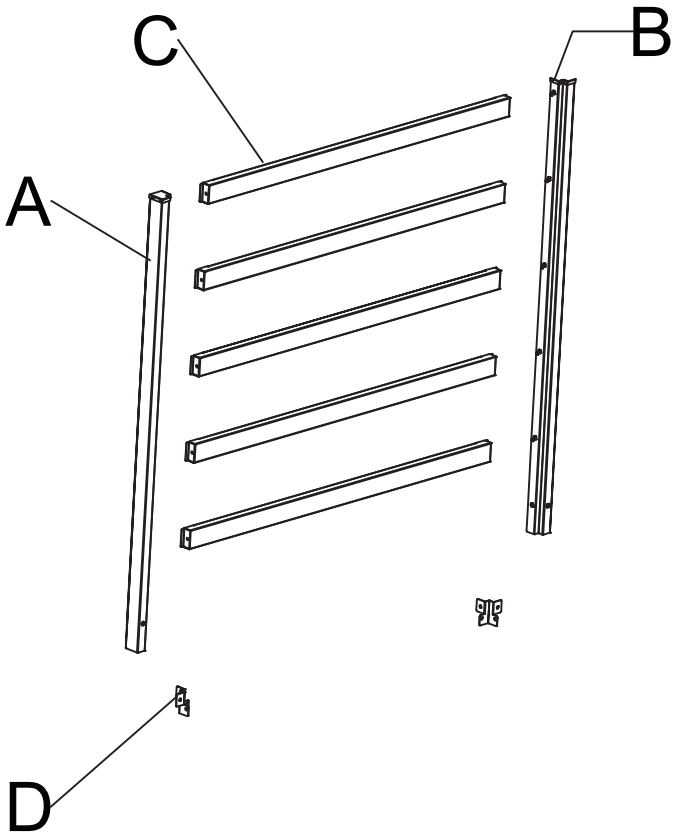

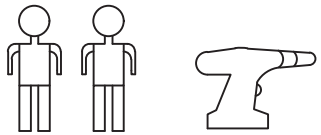

Ax1

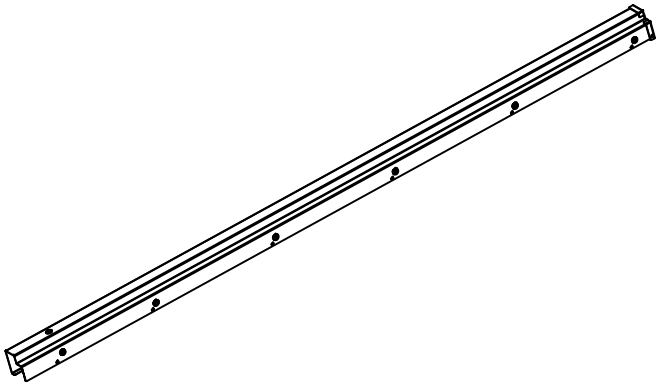

Bx1

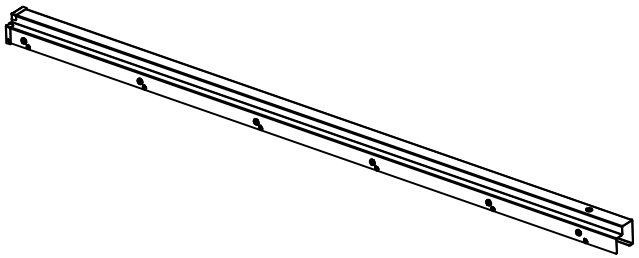

Cx5

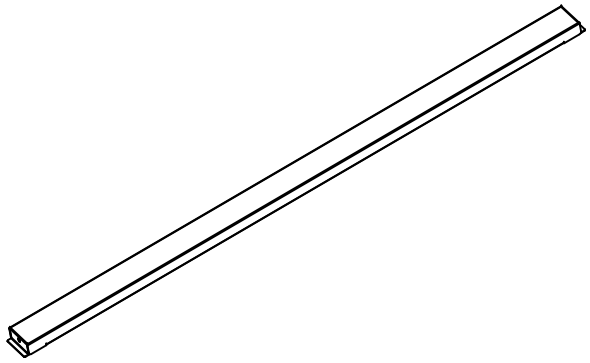

Dx2

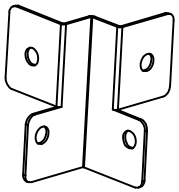

Ex18

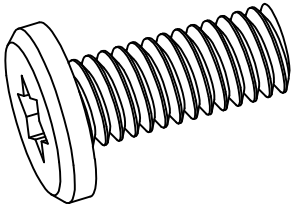

M4x10mm

Fx18

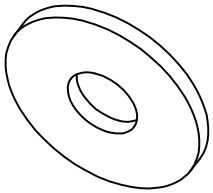

Ø4xØ12x1mm

Gx1

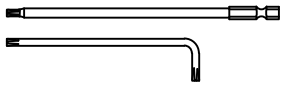

Schritt 1

Zwei feste rechte Winkel auf der Rückseite müssen vor dem Zusammenbau des Pflanzgitter demontiert werden

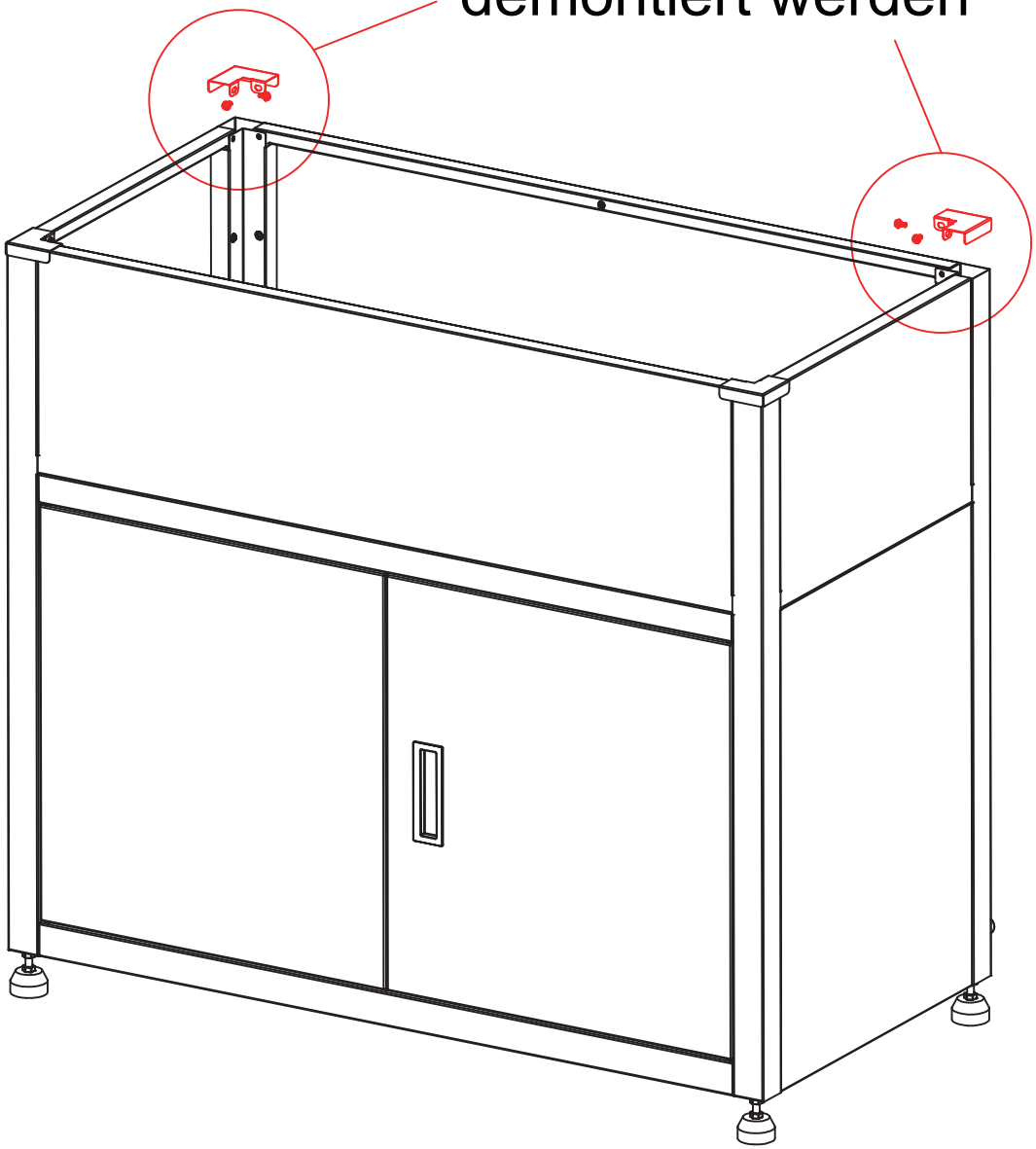

Schritt 2

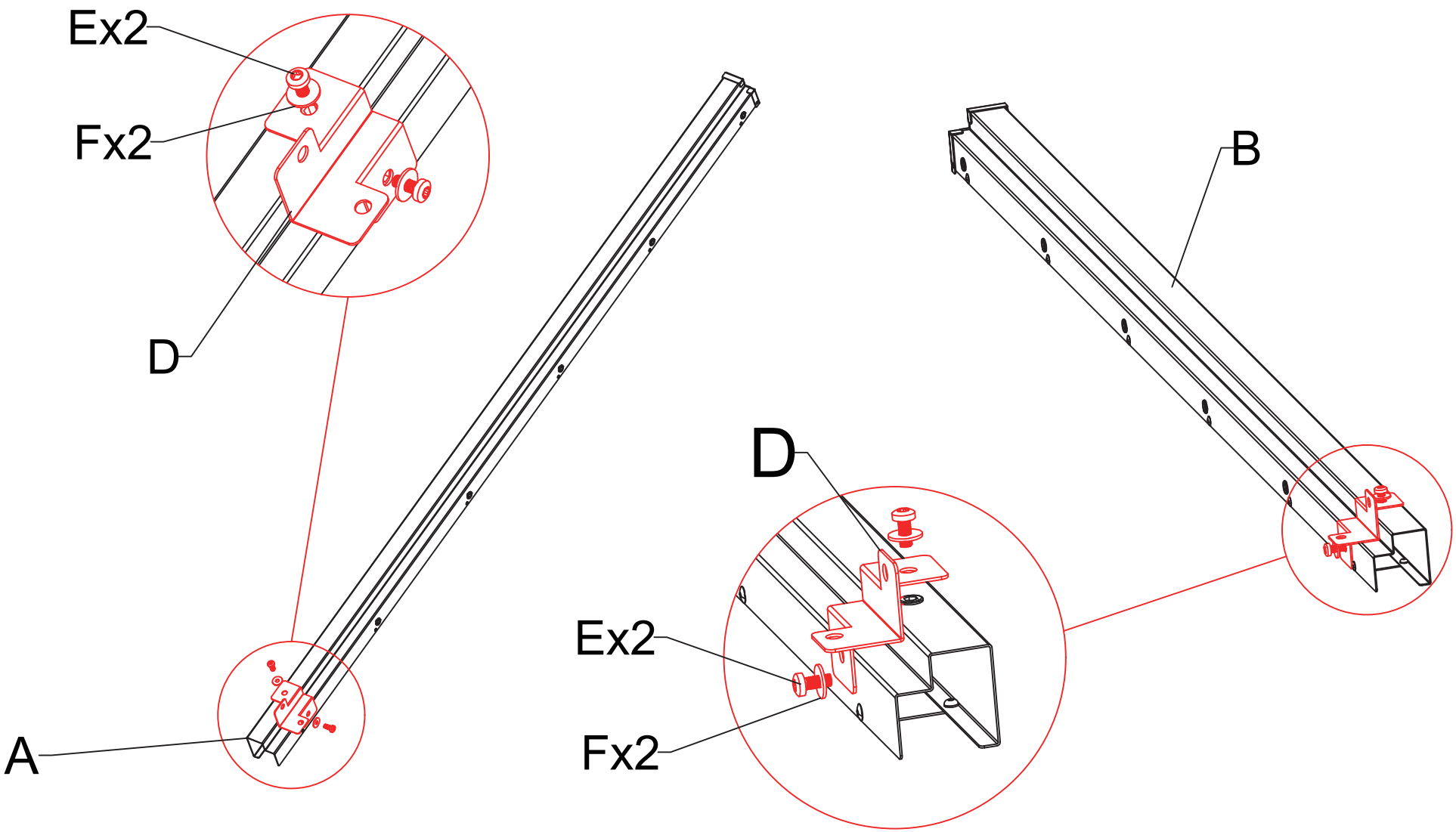

Schritt 3

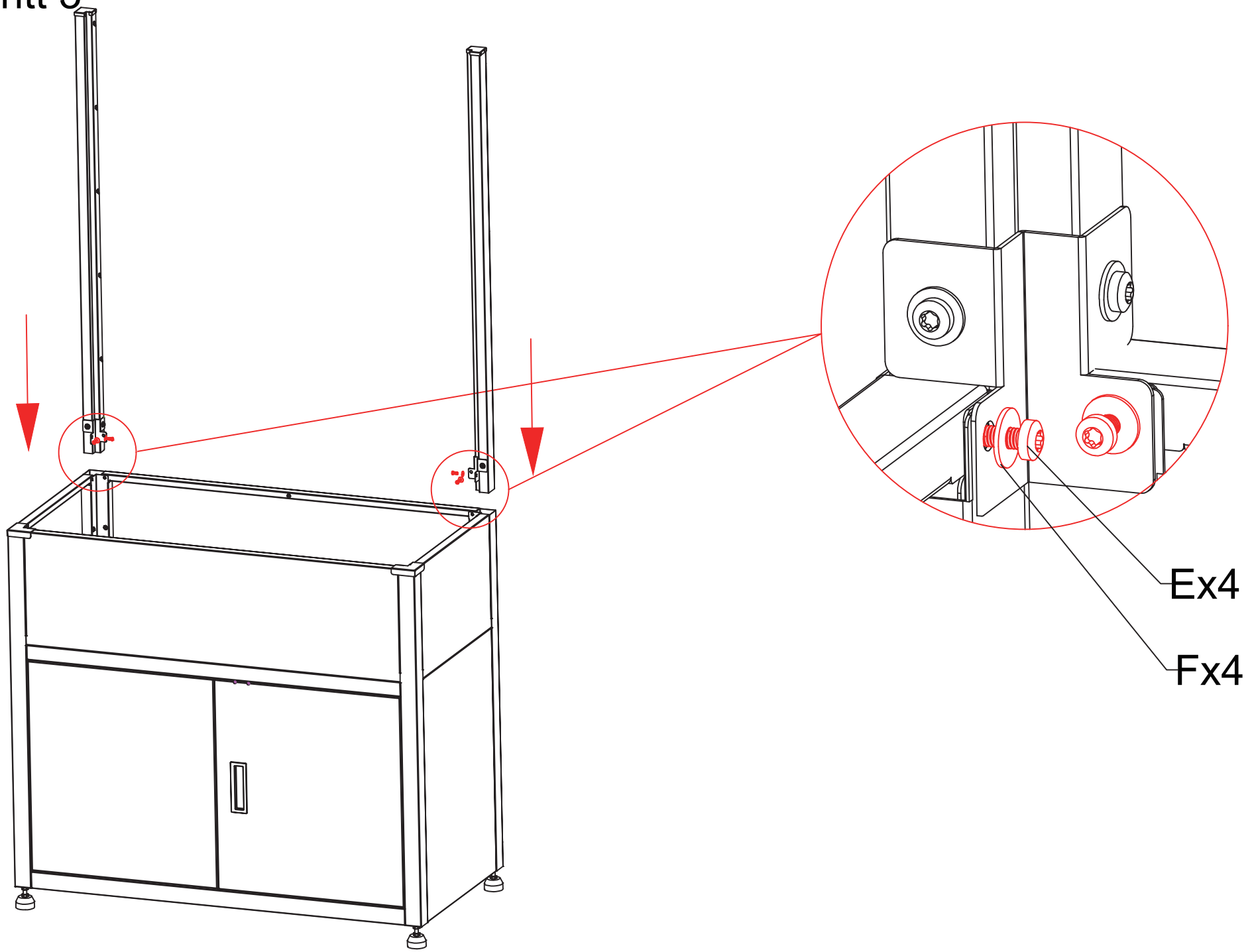

Schritt 4

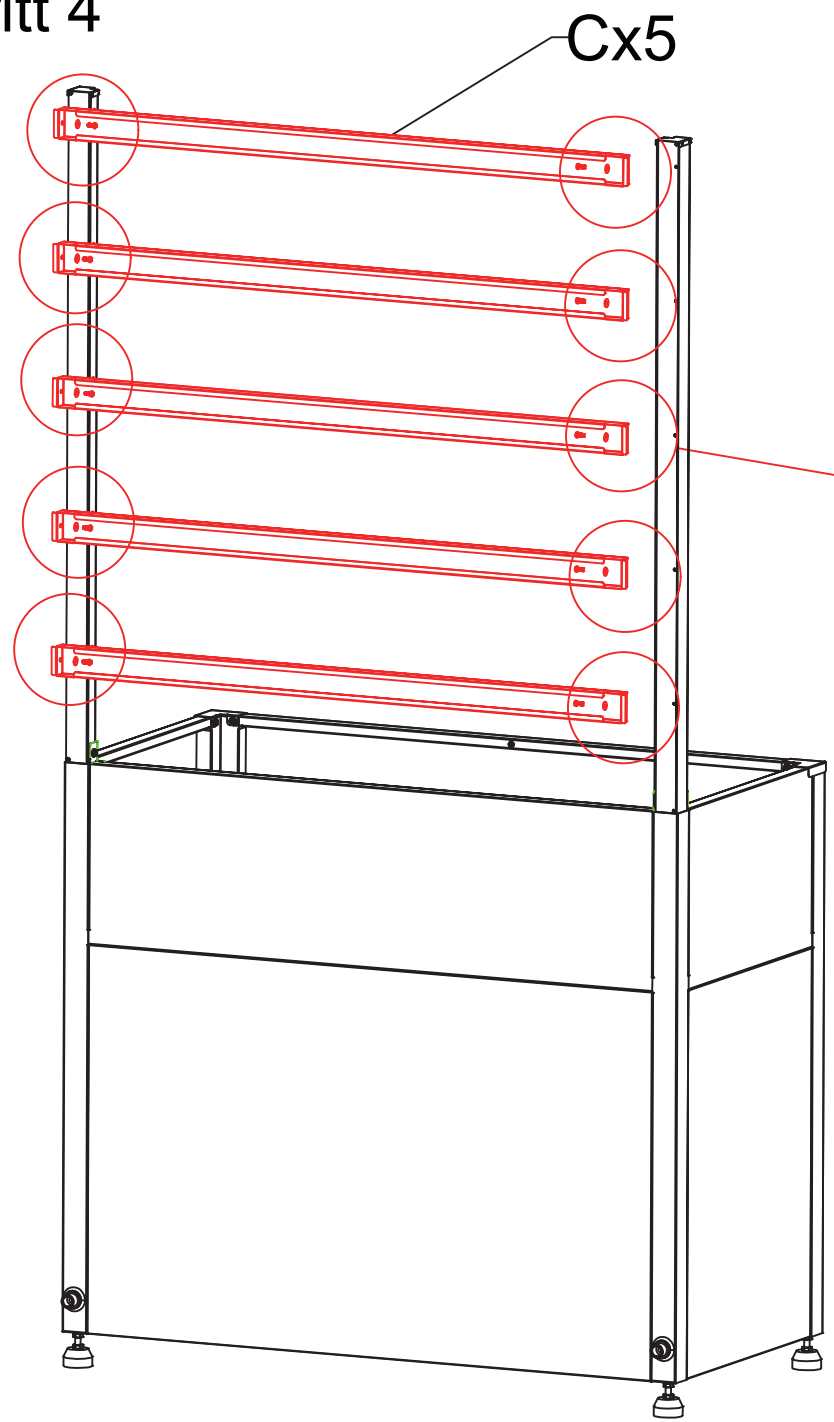

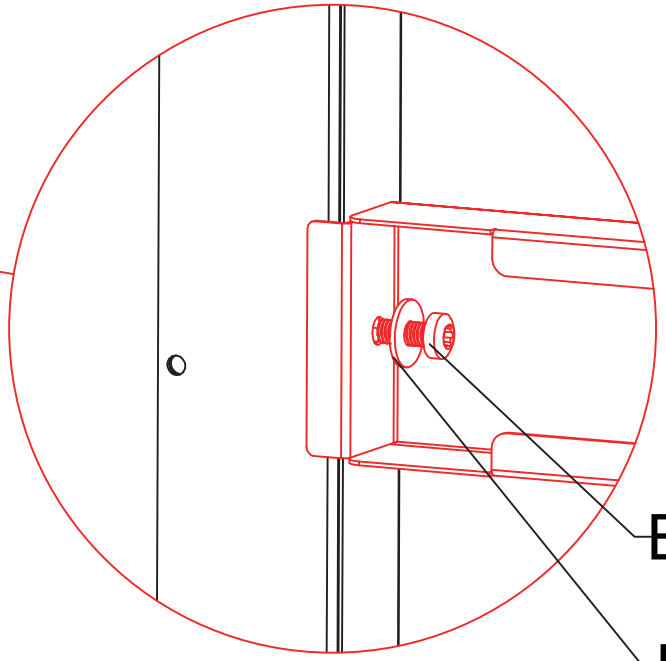

A. Schweitzer GmbH
Gewerbeallee 22
4150 Rohrbach-Berg
Mail: office@schweitzer-holz.at