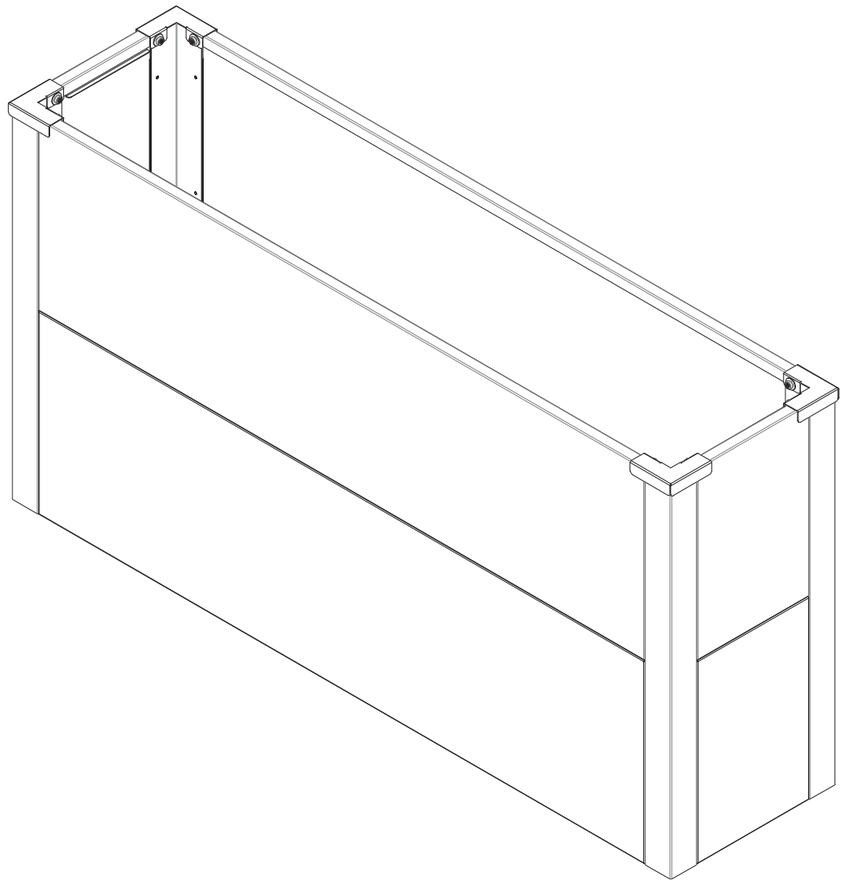

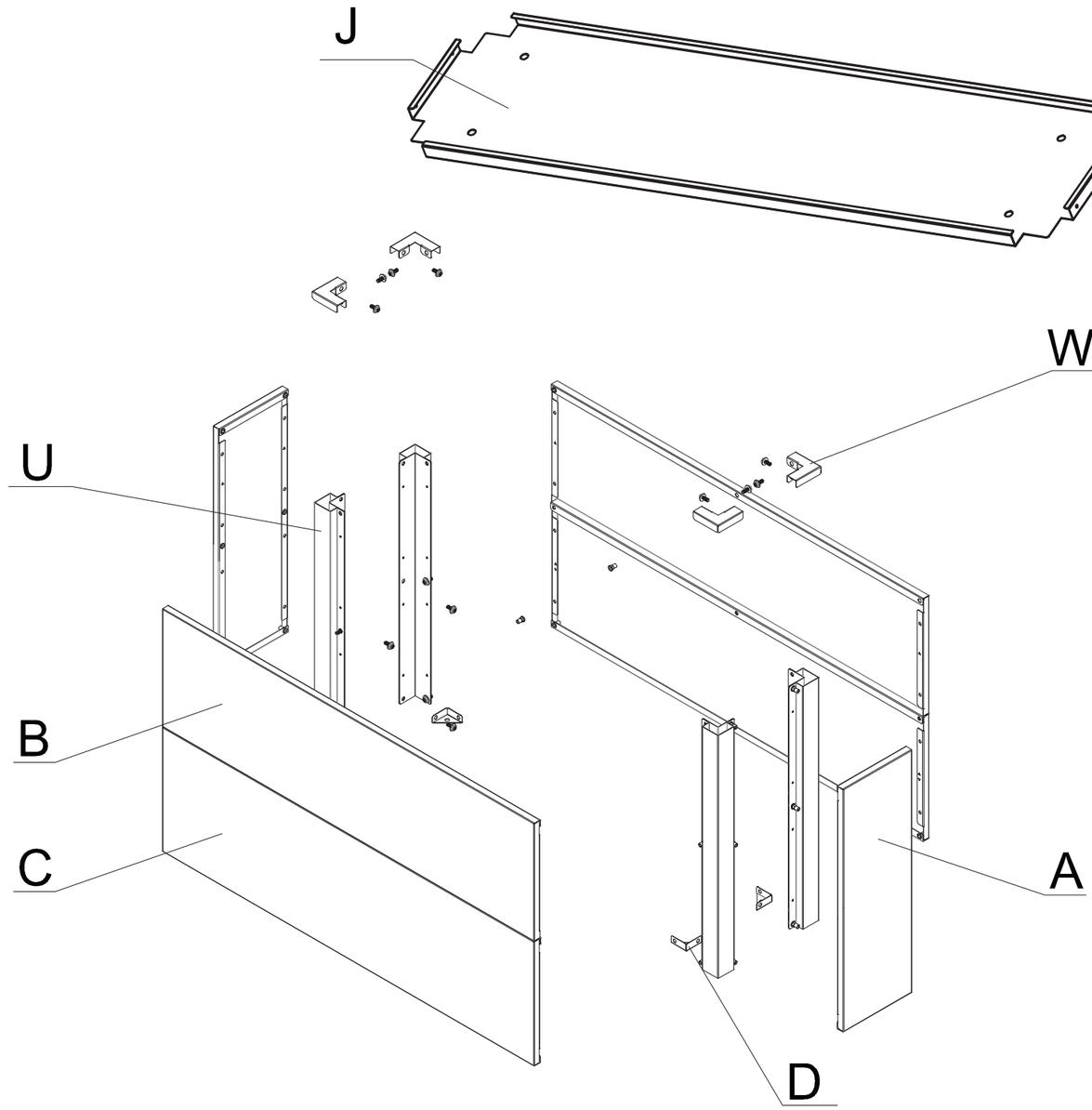
J
W
U
B
C
A
D

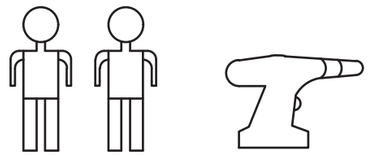

Ax2

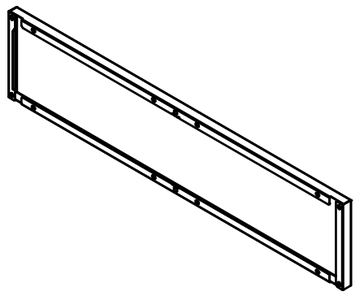

Bx2

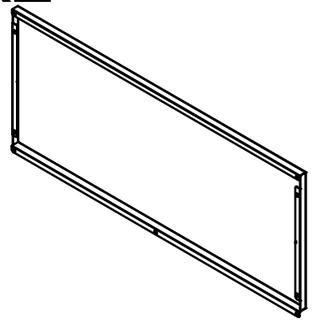

Cx2

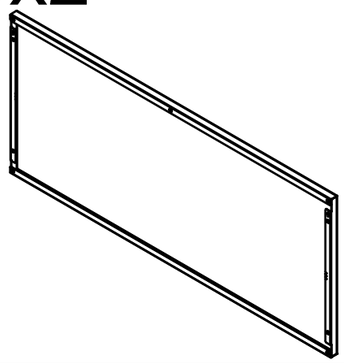

Dx4

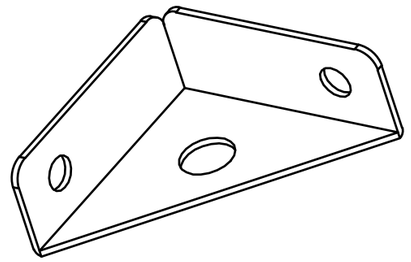

Wx4

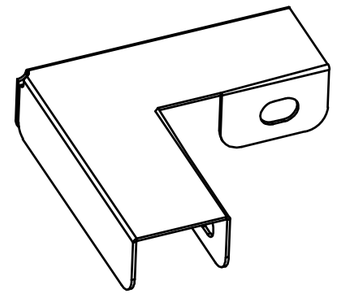

Jx1

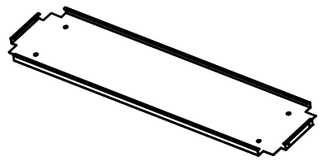

Qx26

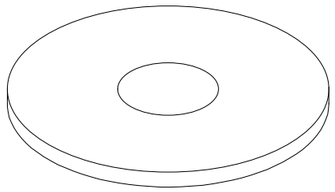

M5

Ux4

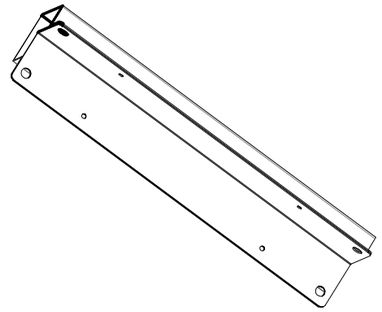

Xx26

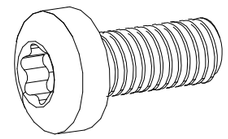

M5*14

Yx4

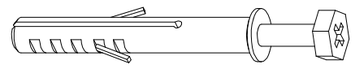

Zx1



Schritt 1

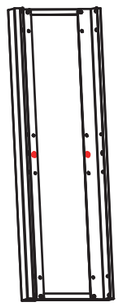

x2

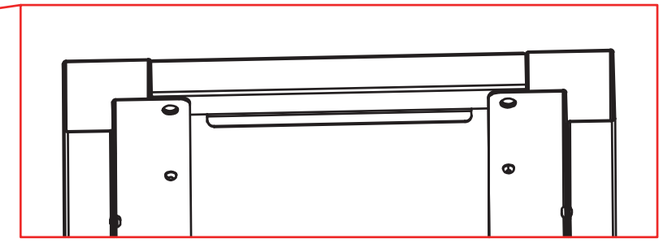

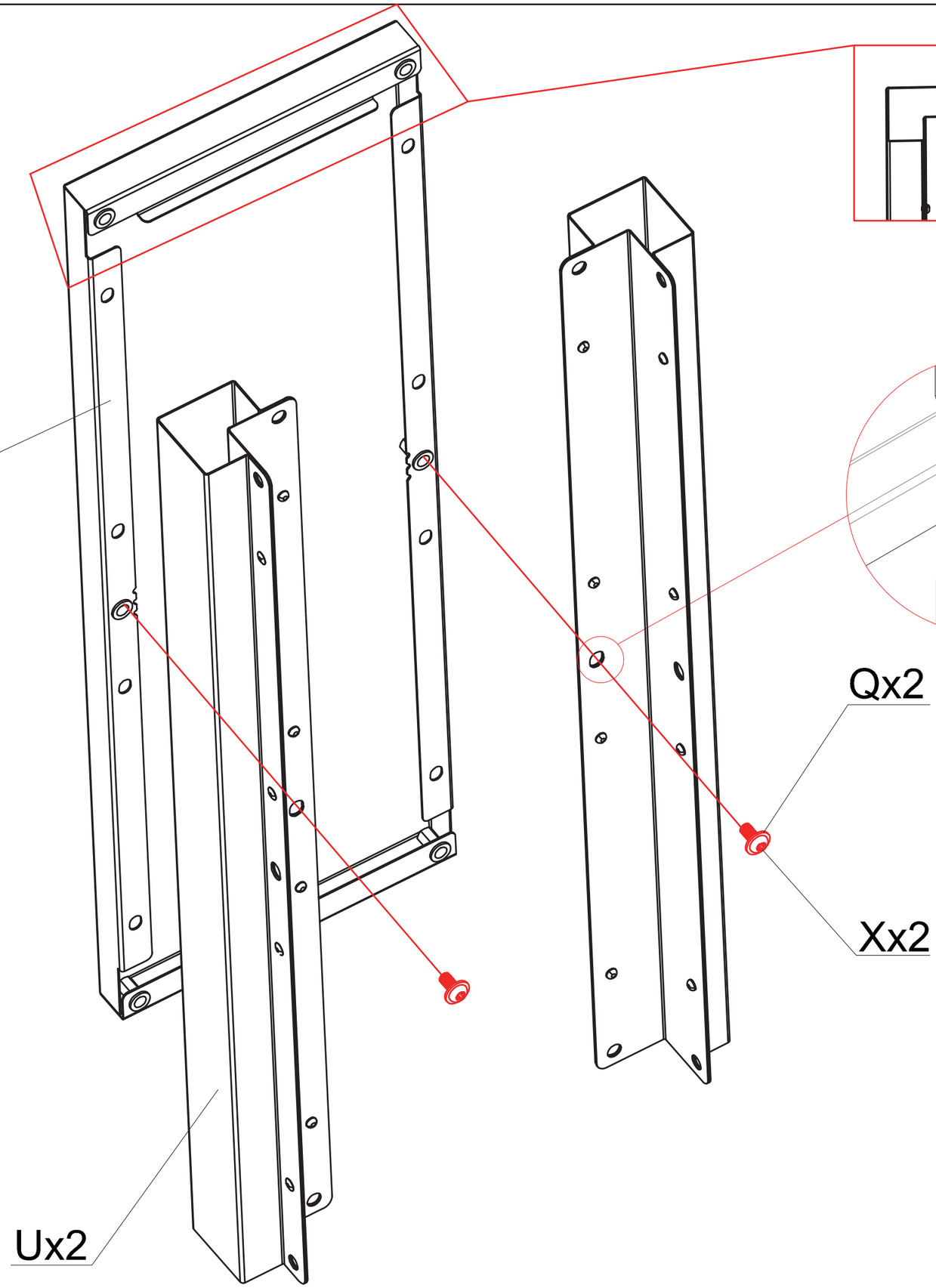

Schritt 2

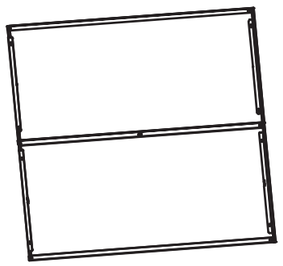

x2

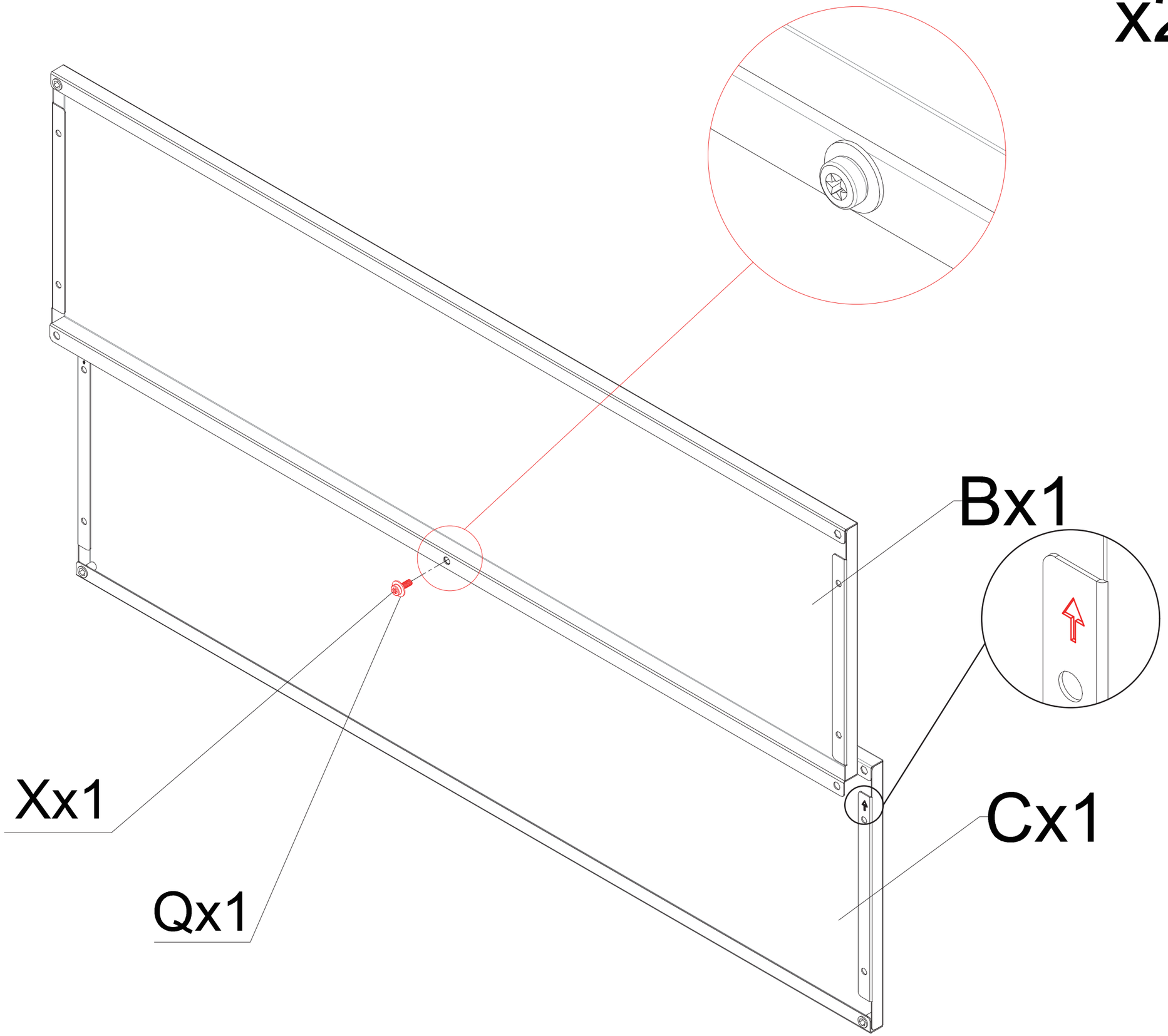

Schritt 3

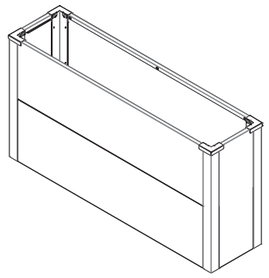

x2

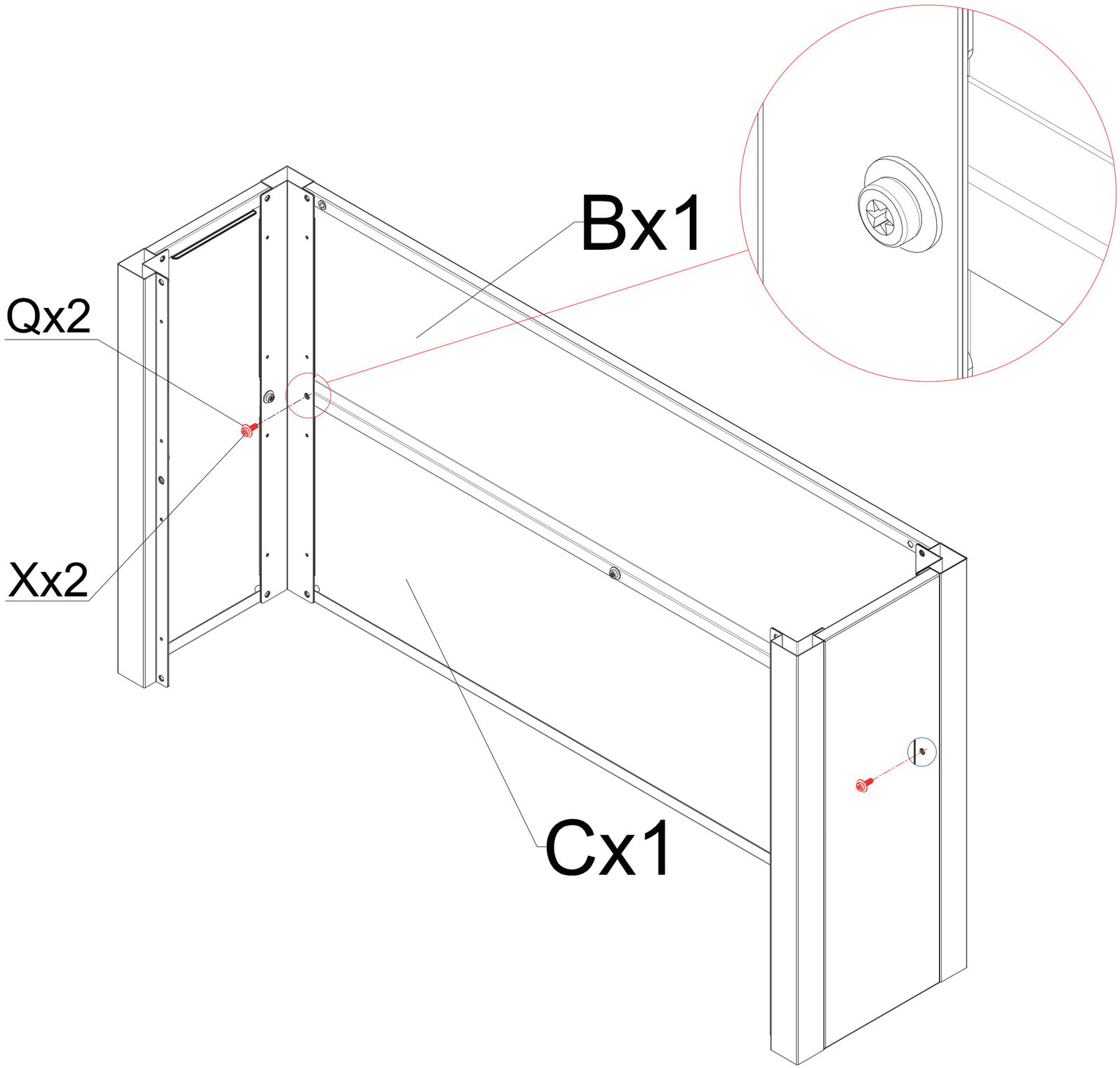

Schritt 4

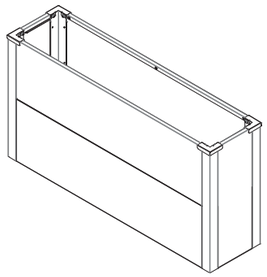

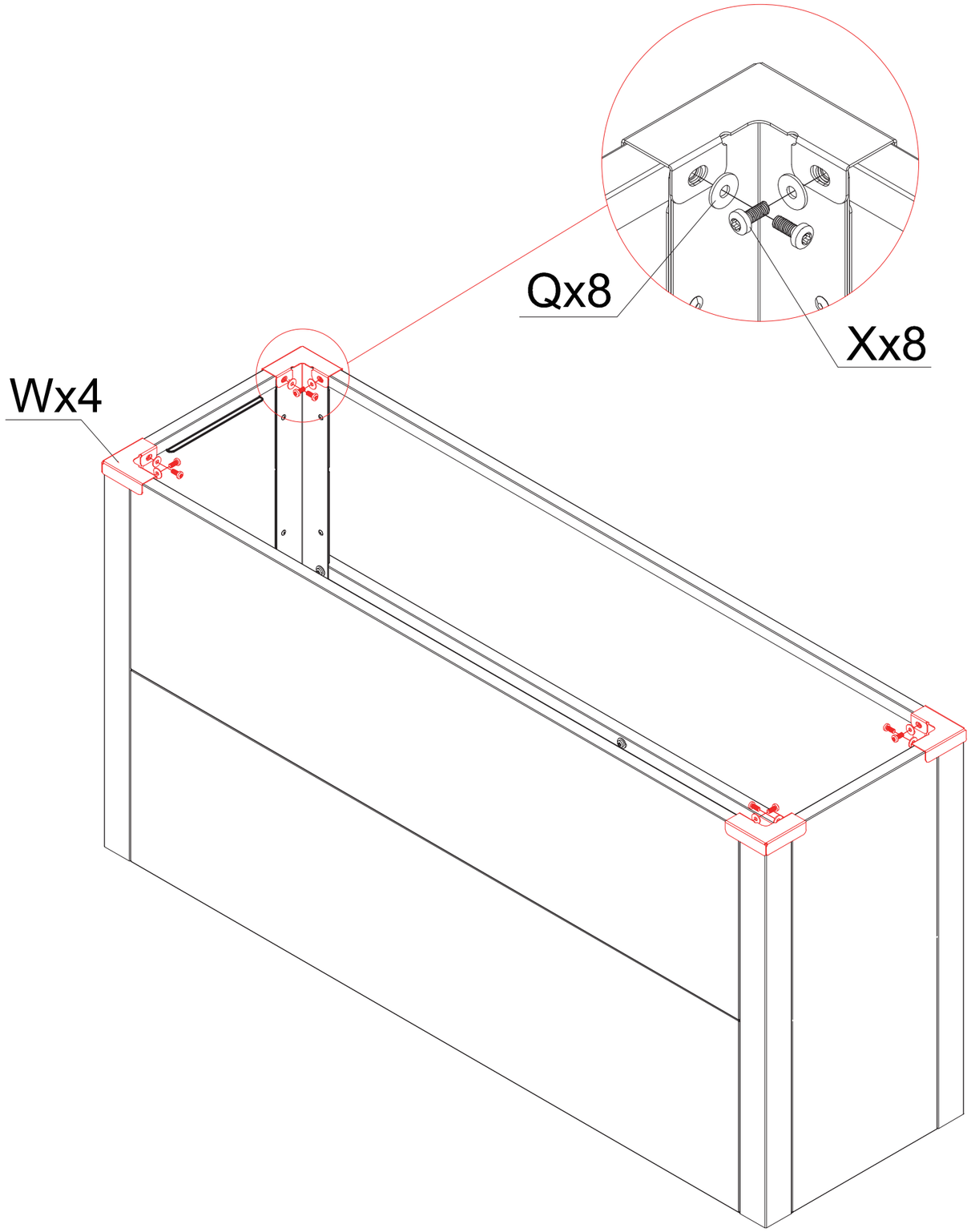

Schritt 5

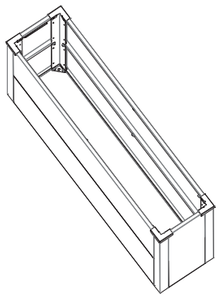

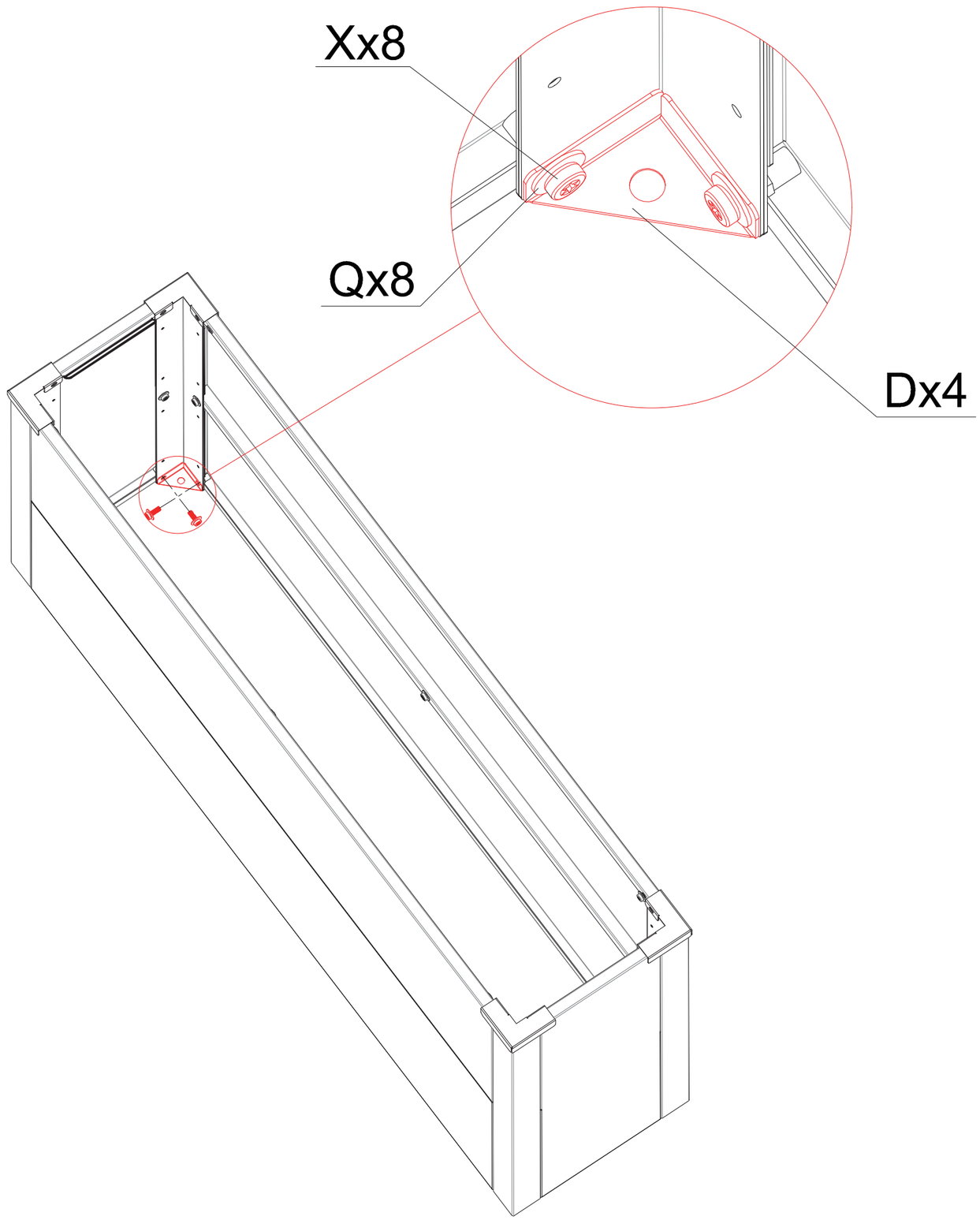

Schritt 6

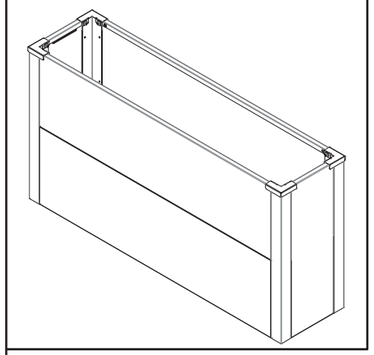

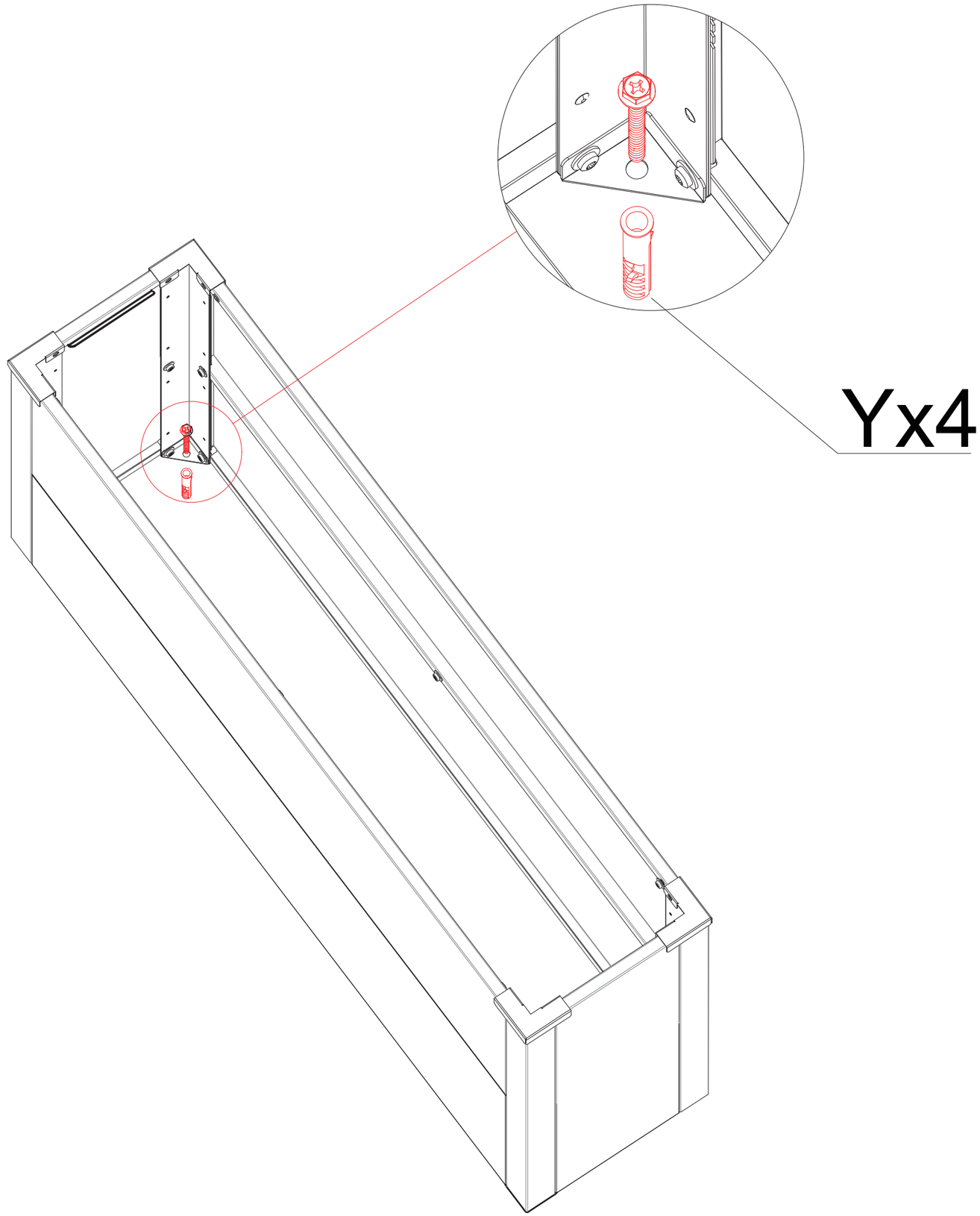

Yx4

Schritt 7

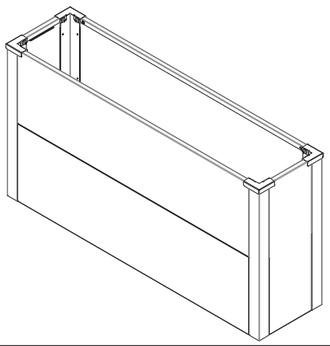

Jx1

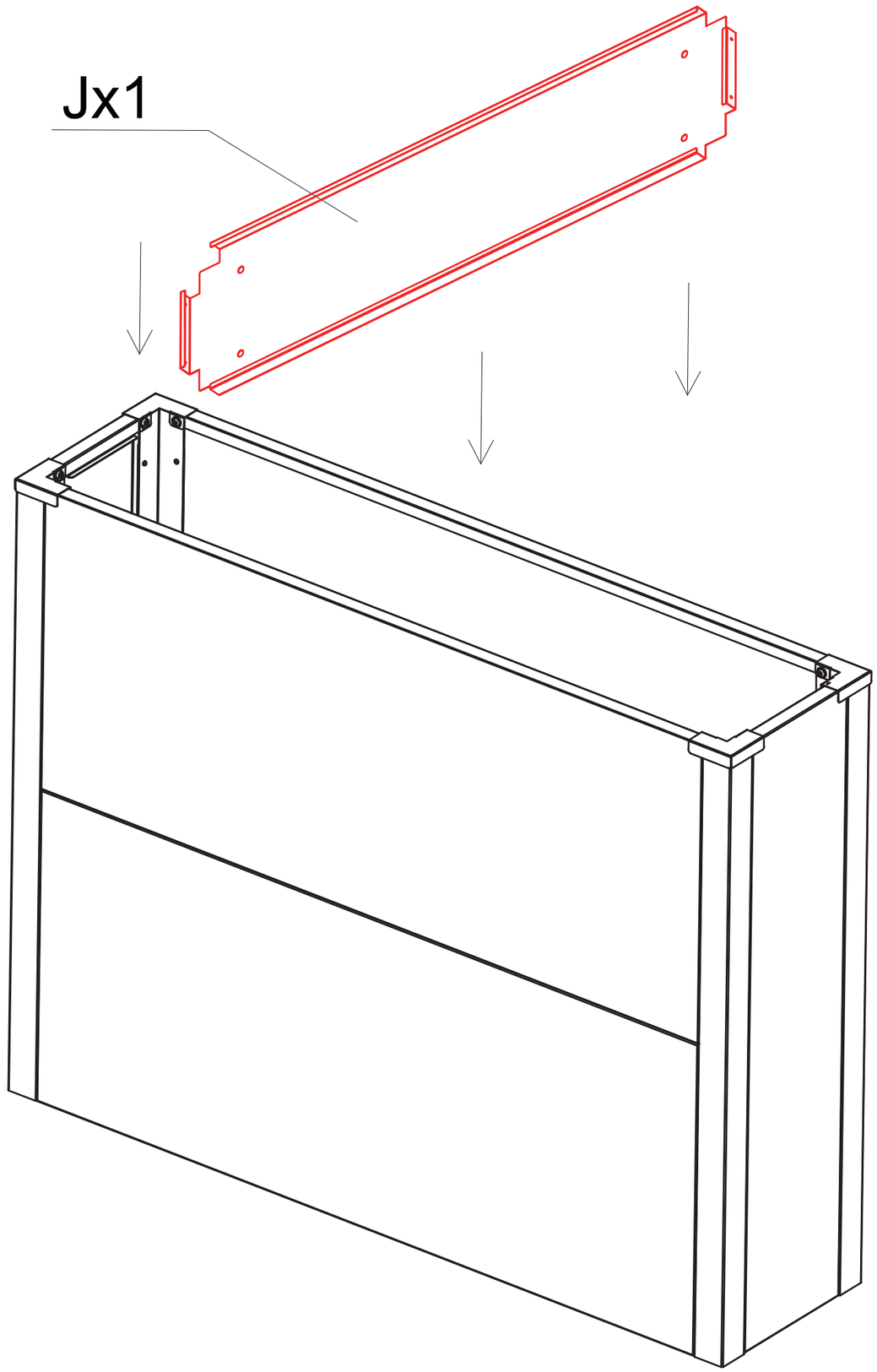

A. Schweitzer GmbH
Gewerbeallee 22
4150 Rohrbach-Berg
Mail: office@schweitzer-holz.at