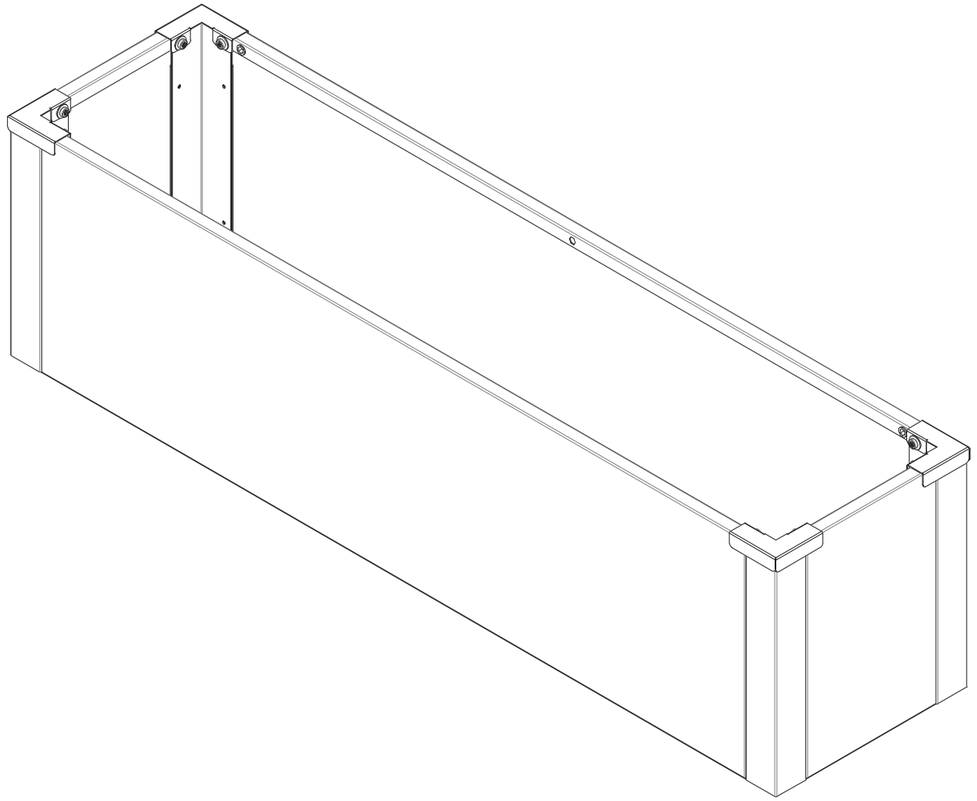

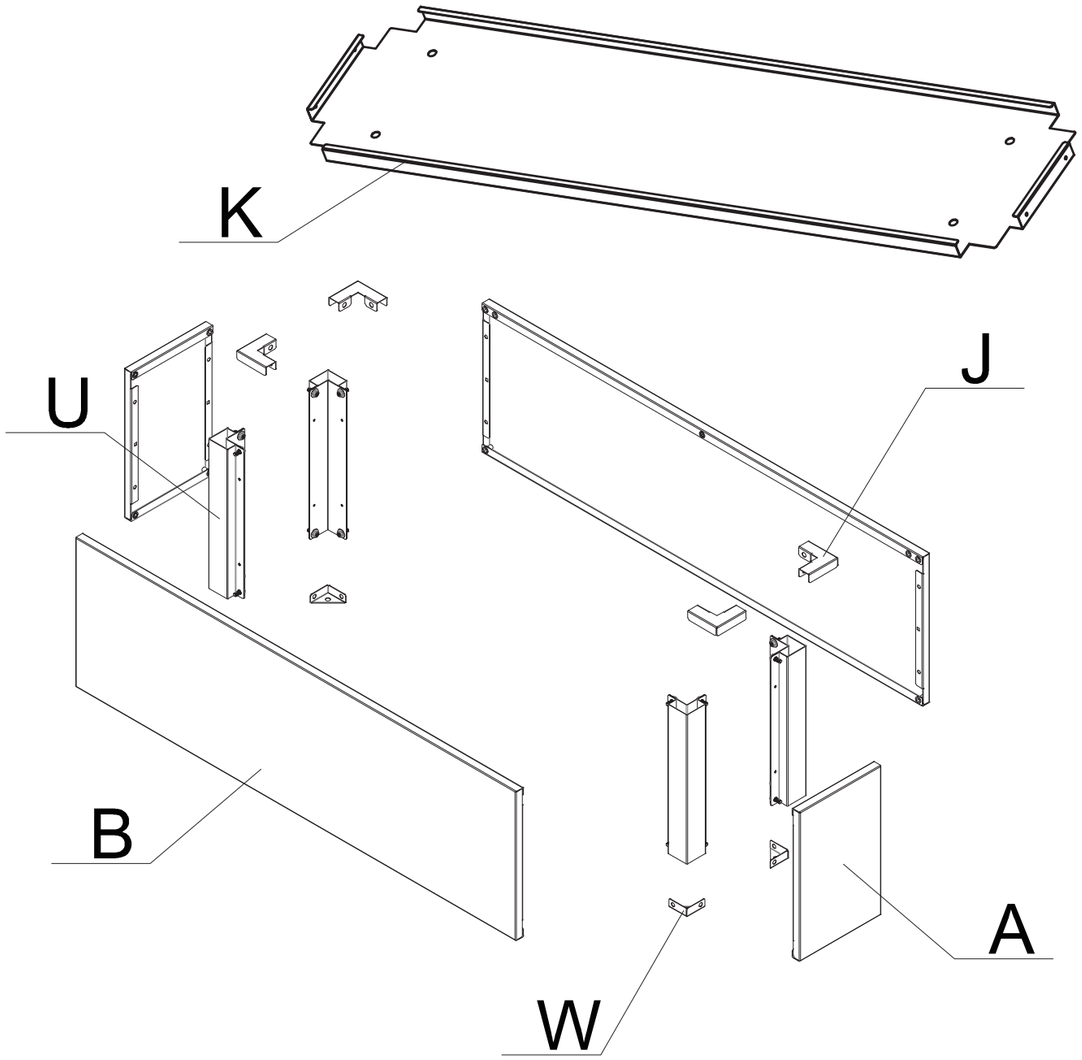
K
U
J
B
A
W

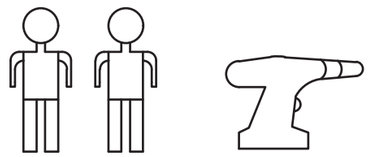

Ax2

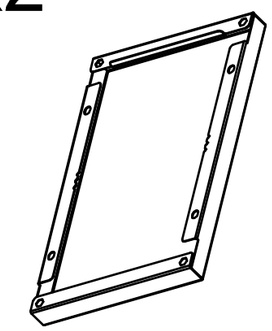

Bx2

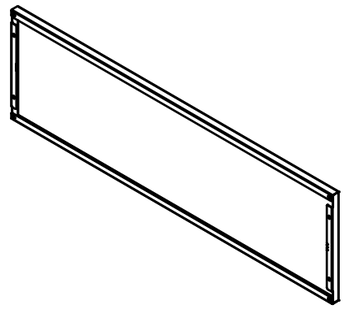

Wx4

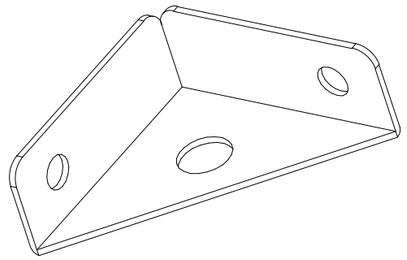

Jx4

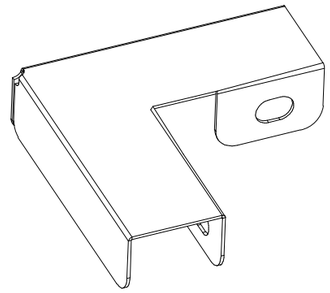

Qx16

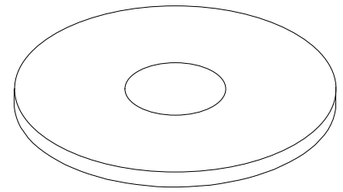

M5

Ux4

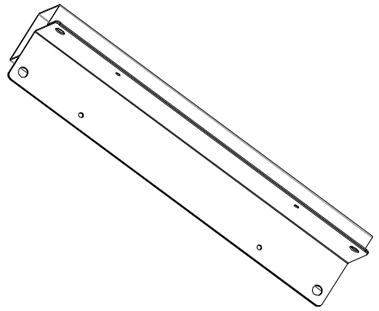

Xx16

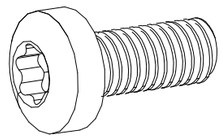

M5*14

Yx4

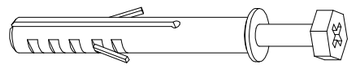

Zx1



Kx1

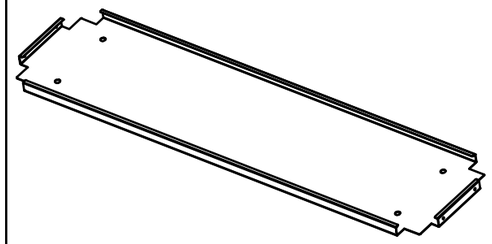

Schritt 1

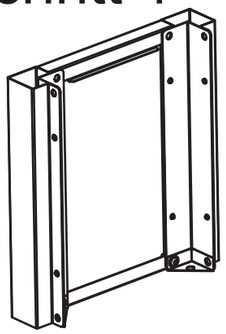

x2

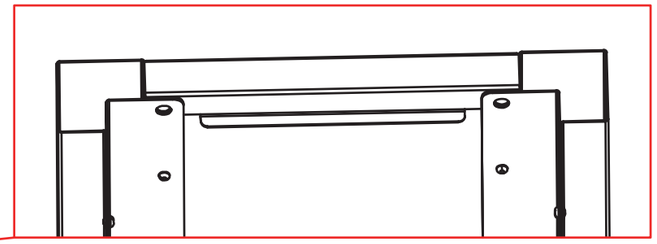

Ax1

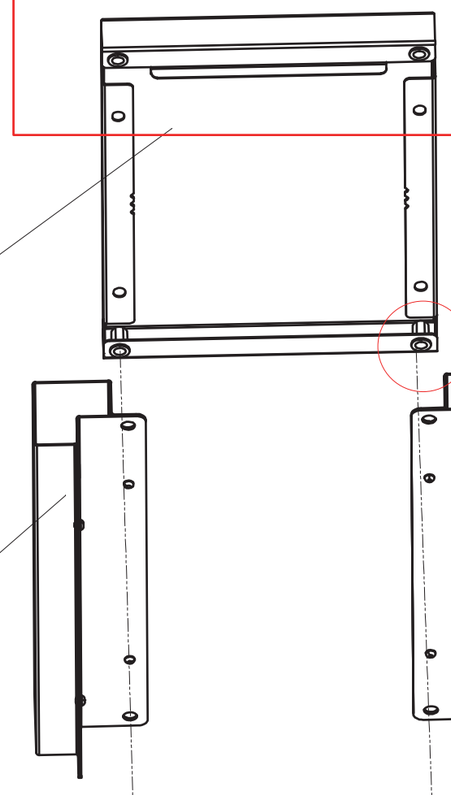

Ux2

Wx2

Qx2

Xx2

Schritt 2

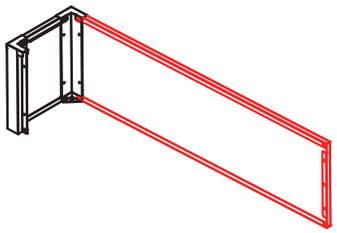

x2

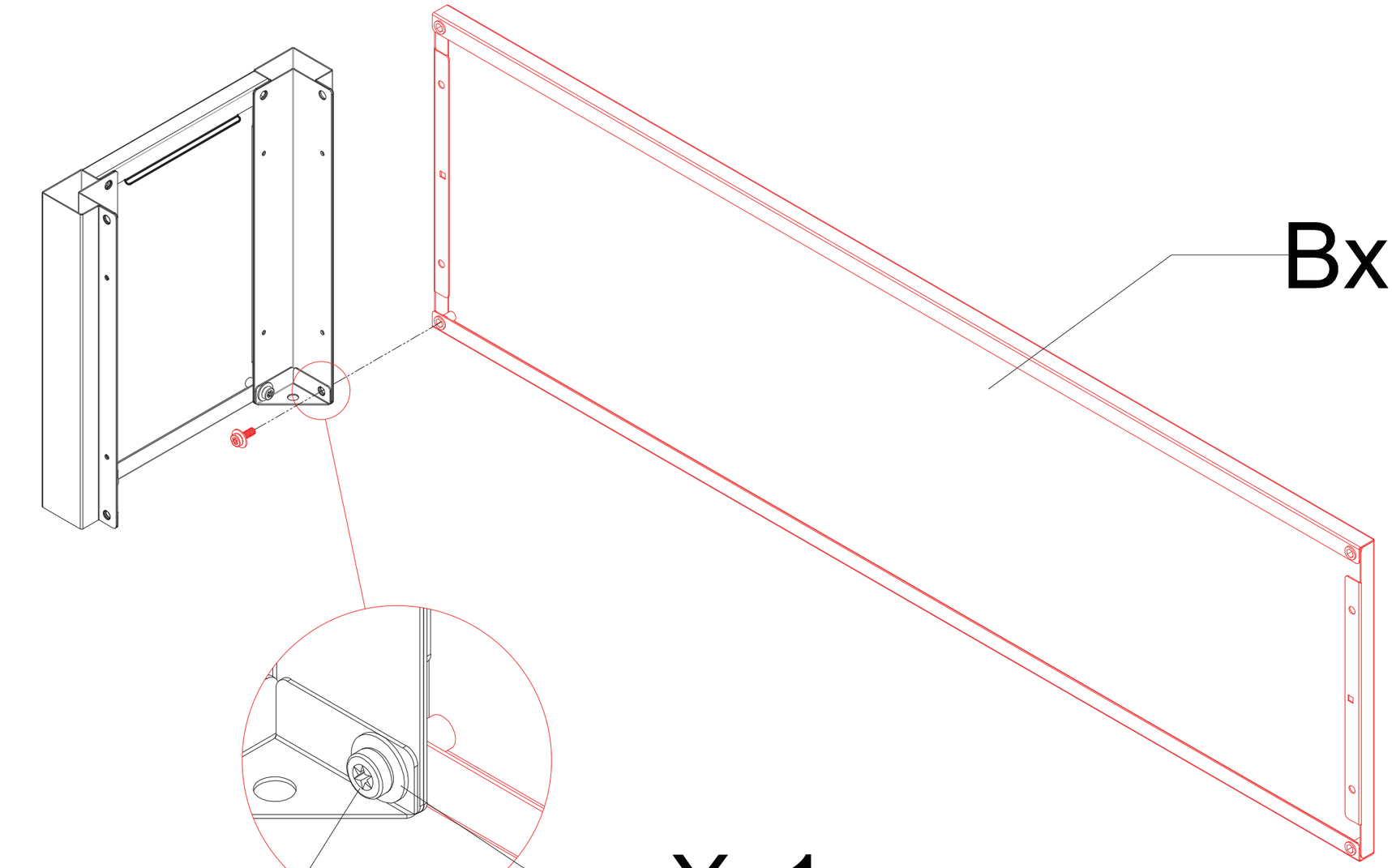

Schritt 3

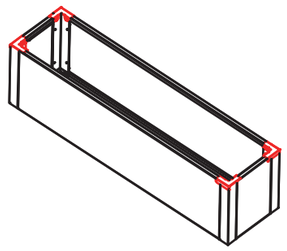

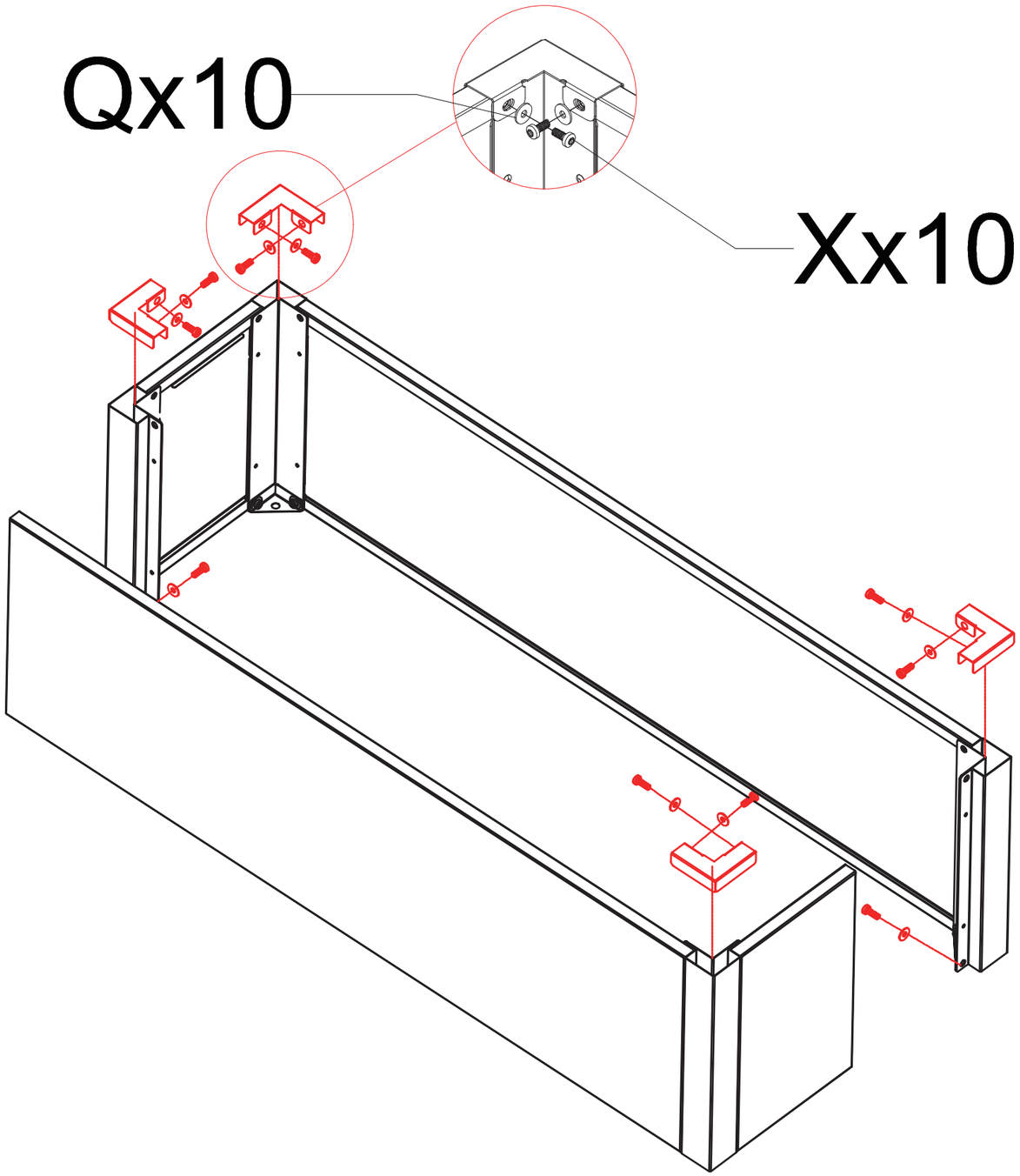

Schritt 4

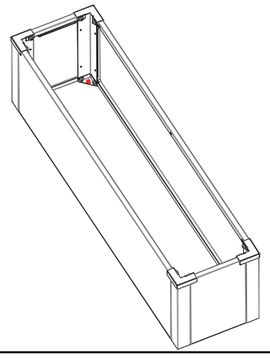

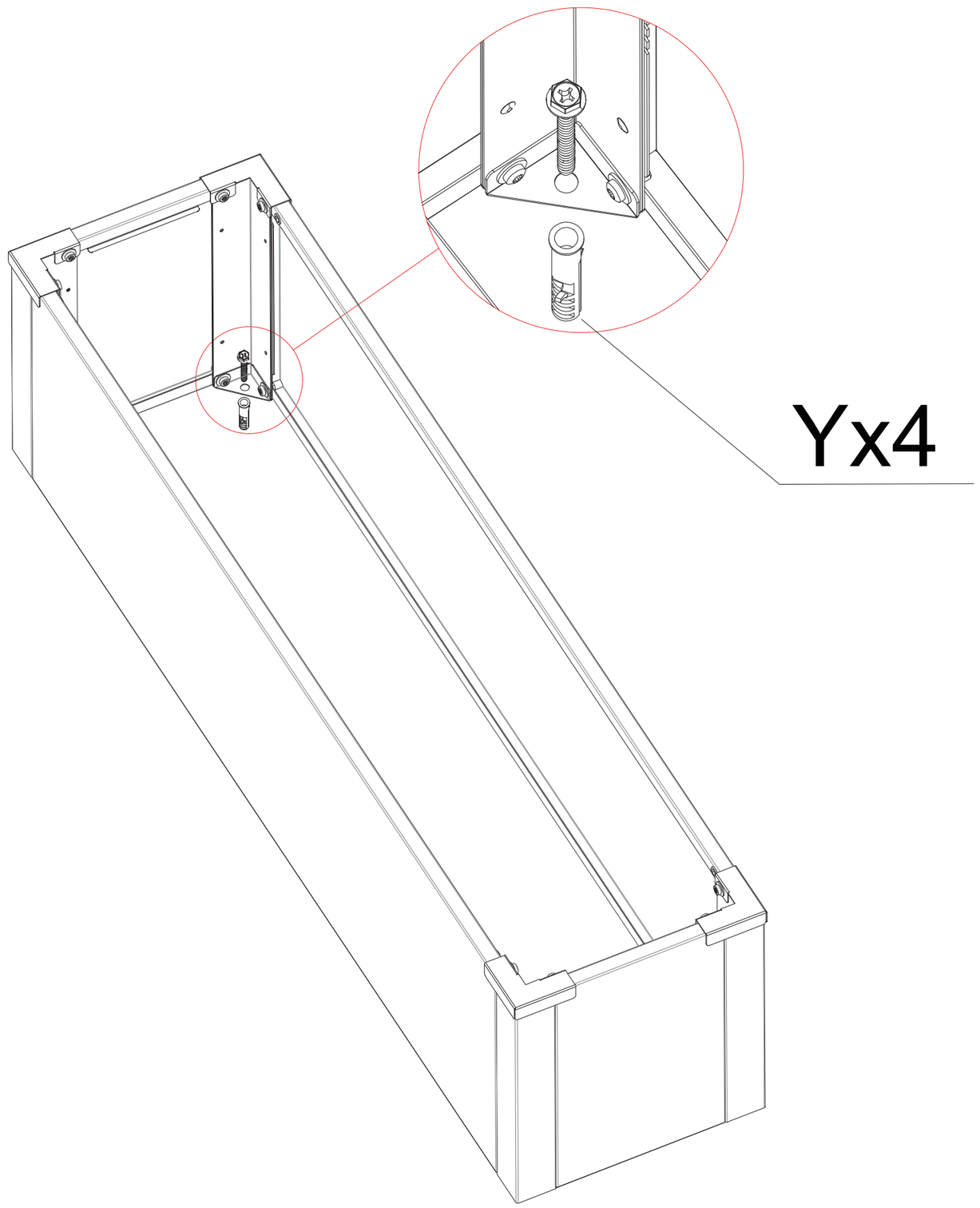

Schritt 5

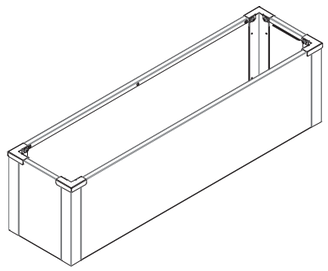

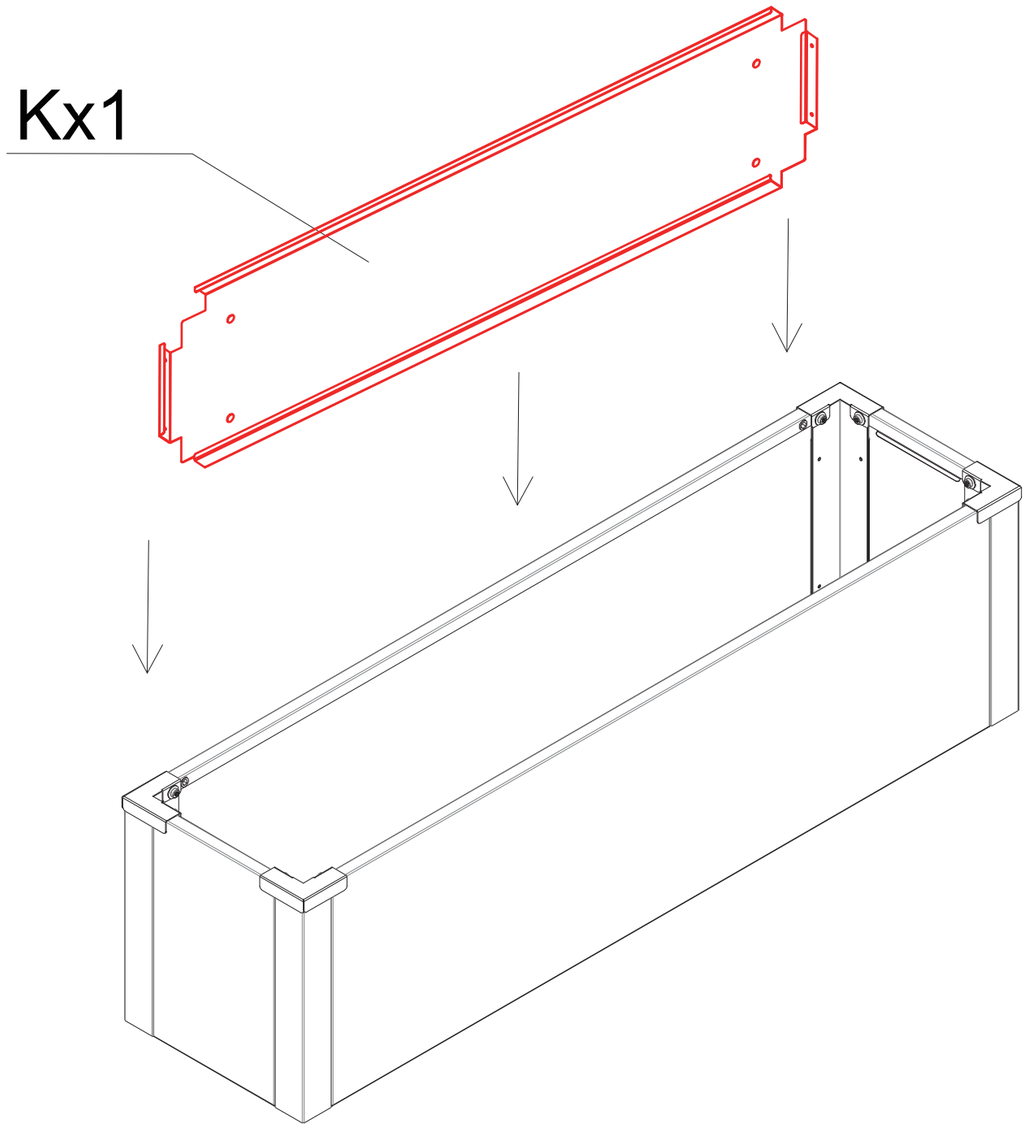

A. Schweitzer GmbH
Gewerbeallee 22
4150 Rohrbach-Berg
Mail: office@schweitzer-holz.at