

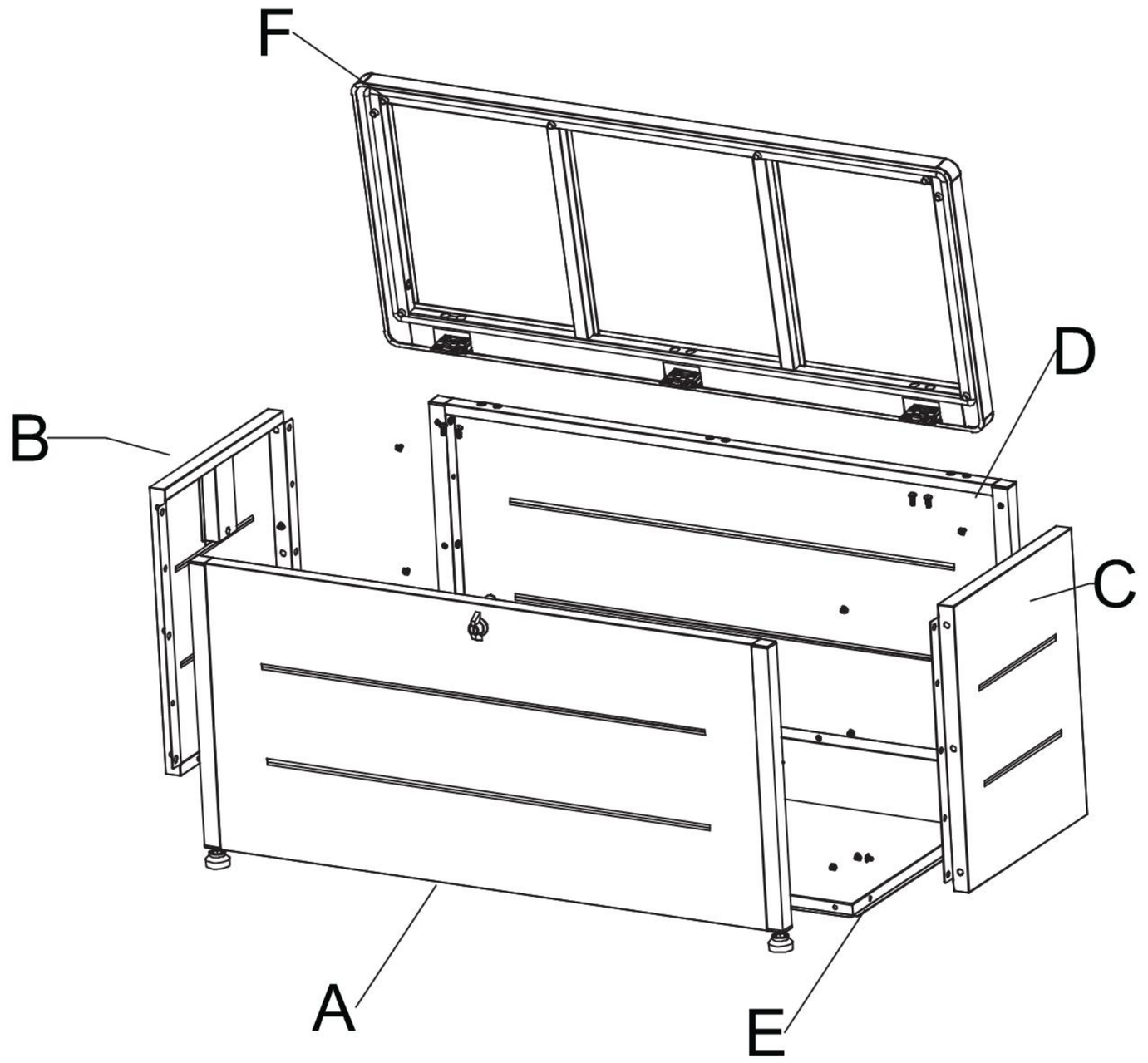
F
D
B
C
A
E

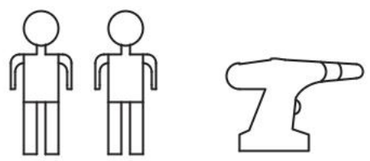

Ax1 B

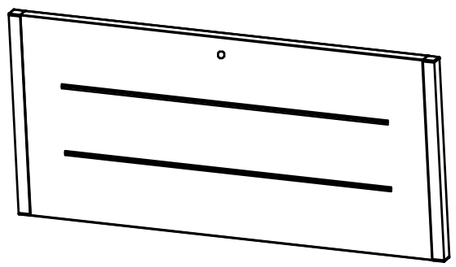

Bx1 B

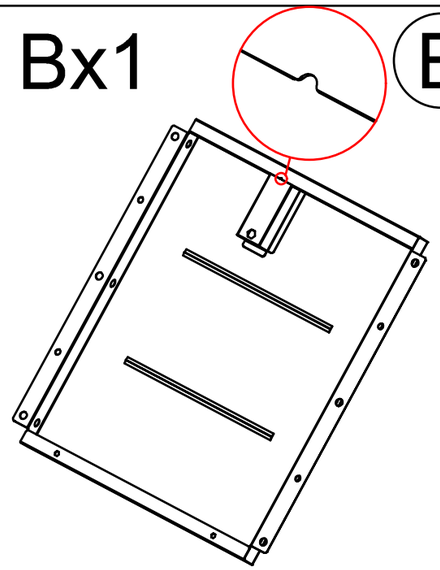

Cx1 B

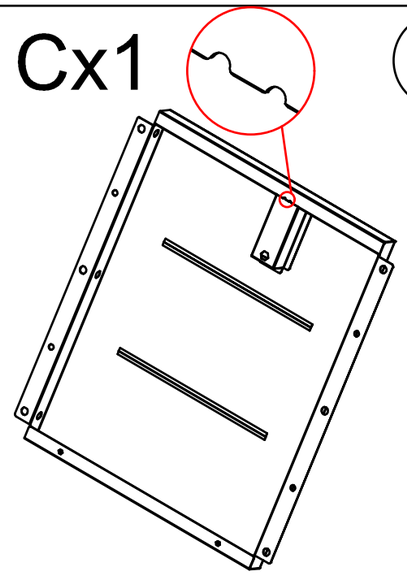

Dx1 B

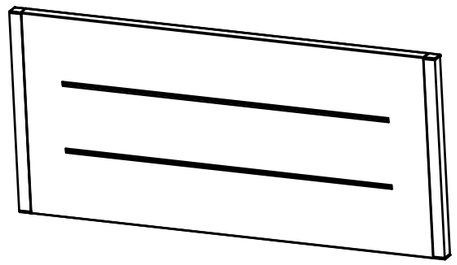

Ex1 A

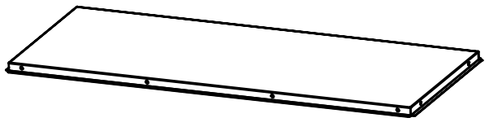

Fx1 A

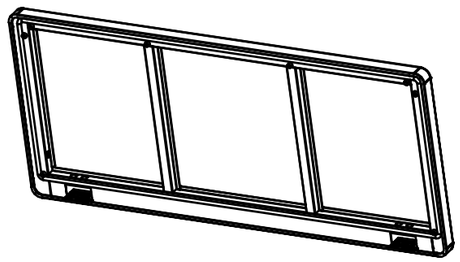

Gx1 B

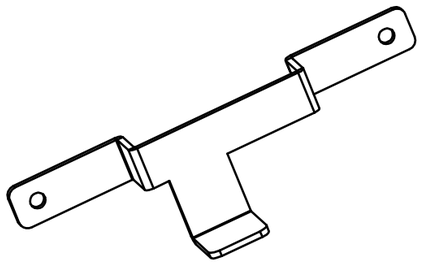

Hx1 B

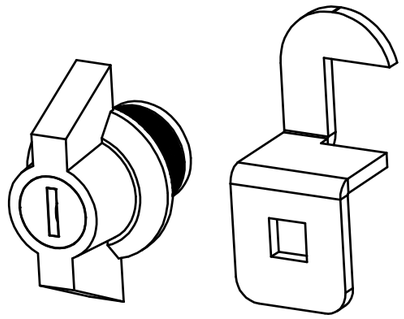

Ix4 B

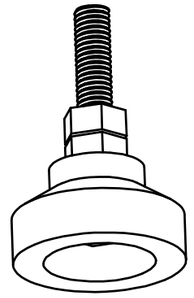

Jx2 B

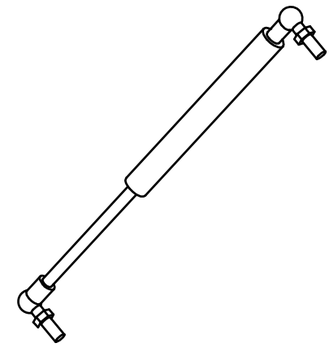

Kx38 B

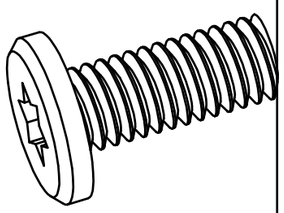

M4x10mm

Lx6 B

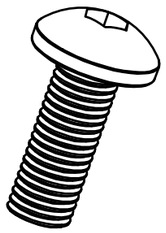

M6x16mm

Mx38 B

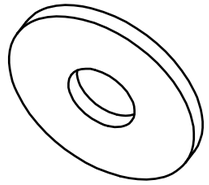

Ø4xØ12x1mm

Nx4 B

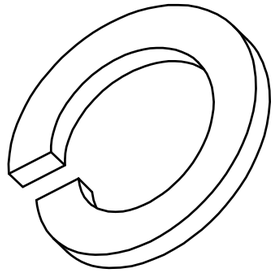

Ox1 B

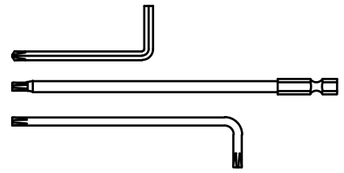

Px1 B

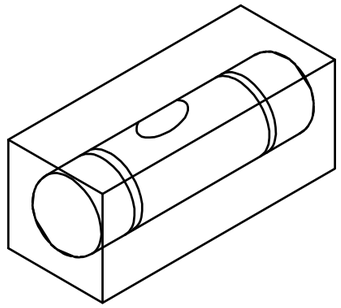

Schritt 1

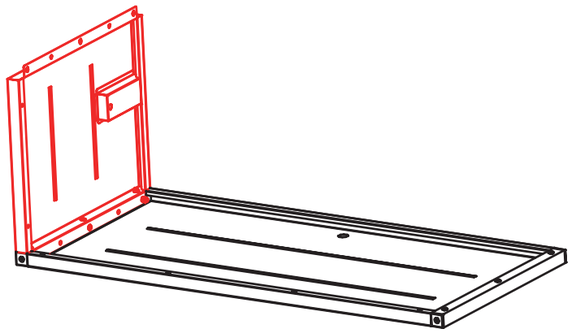

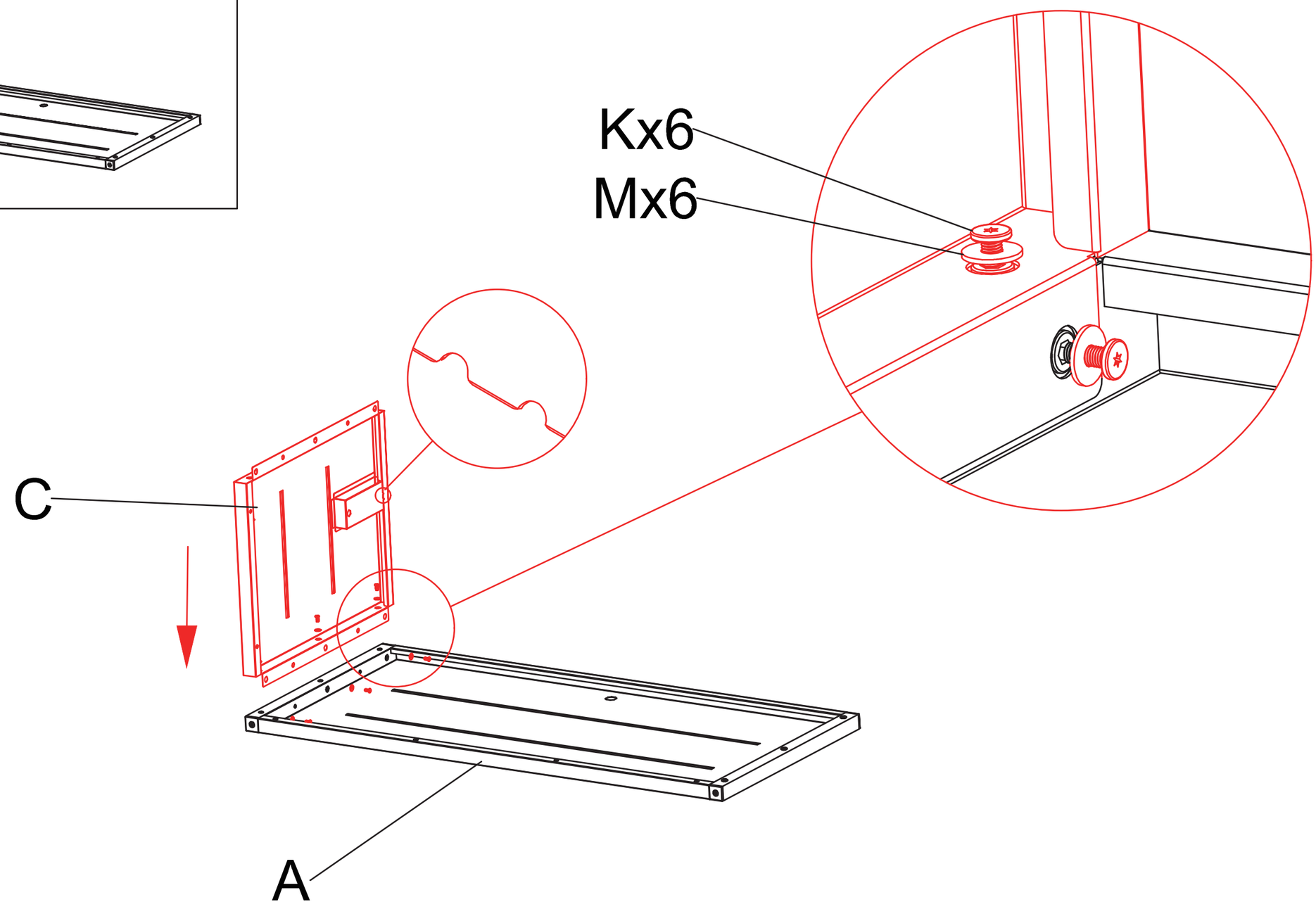

Schritt 2

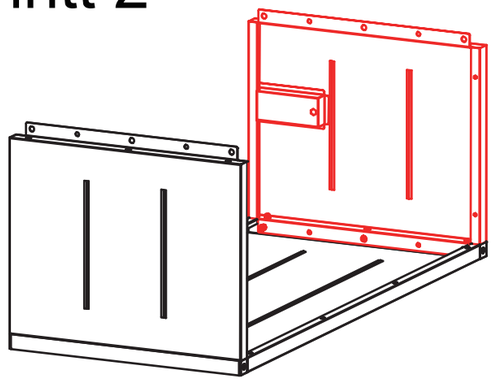

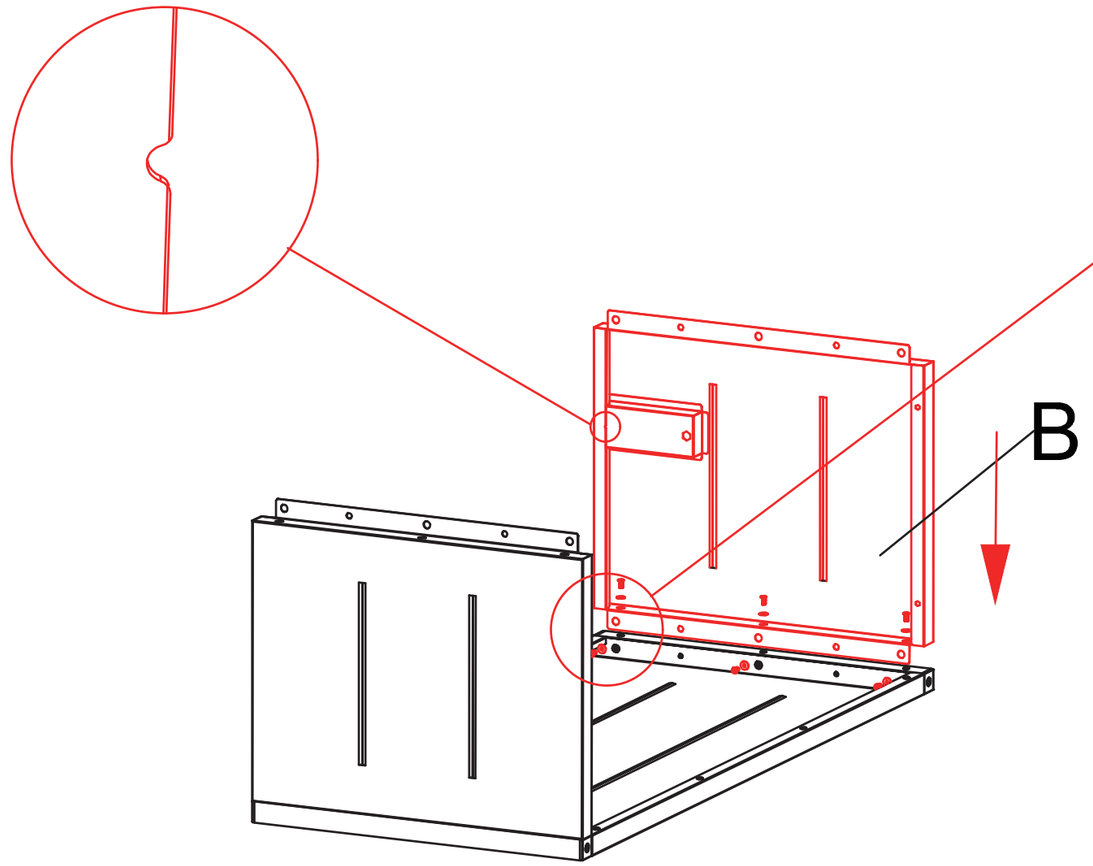

Schritt 3-1

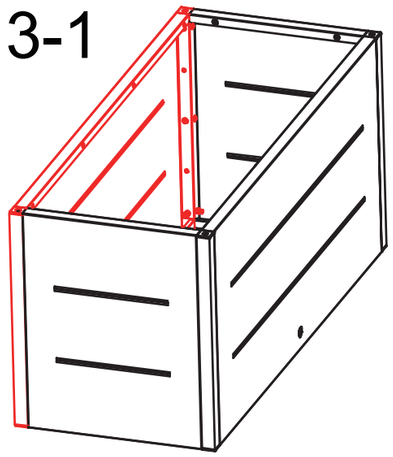

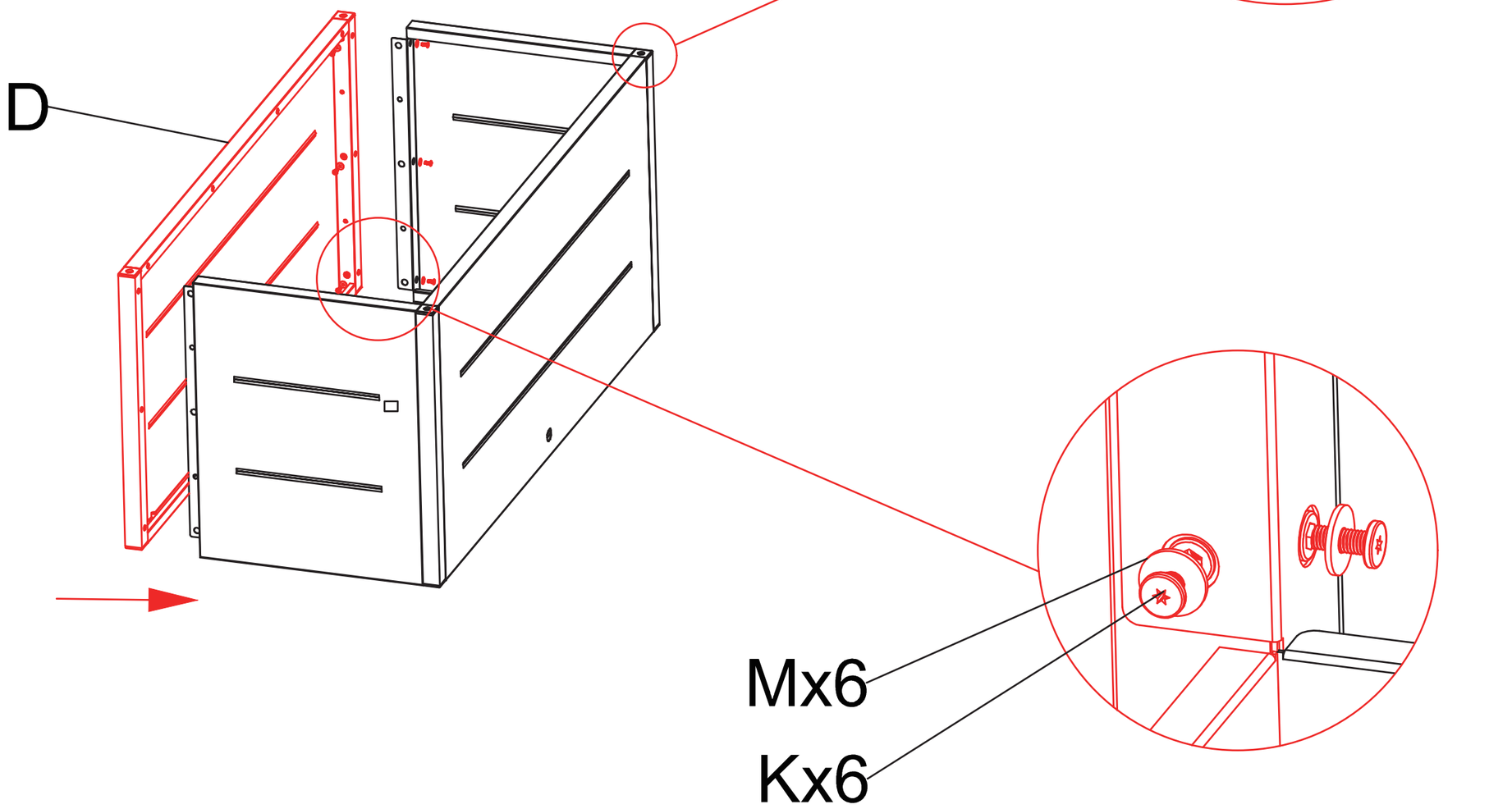

Schritt 3-2

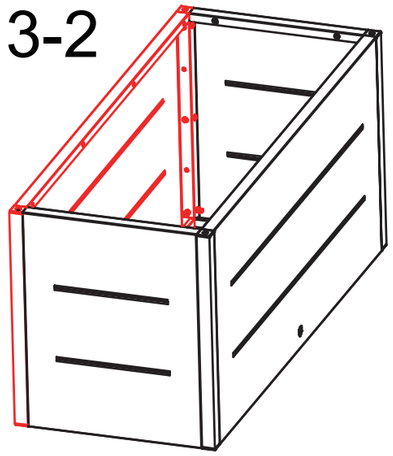

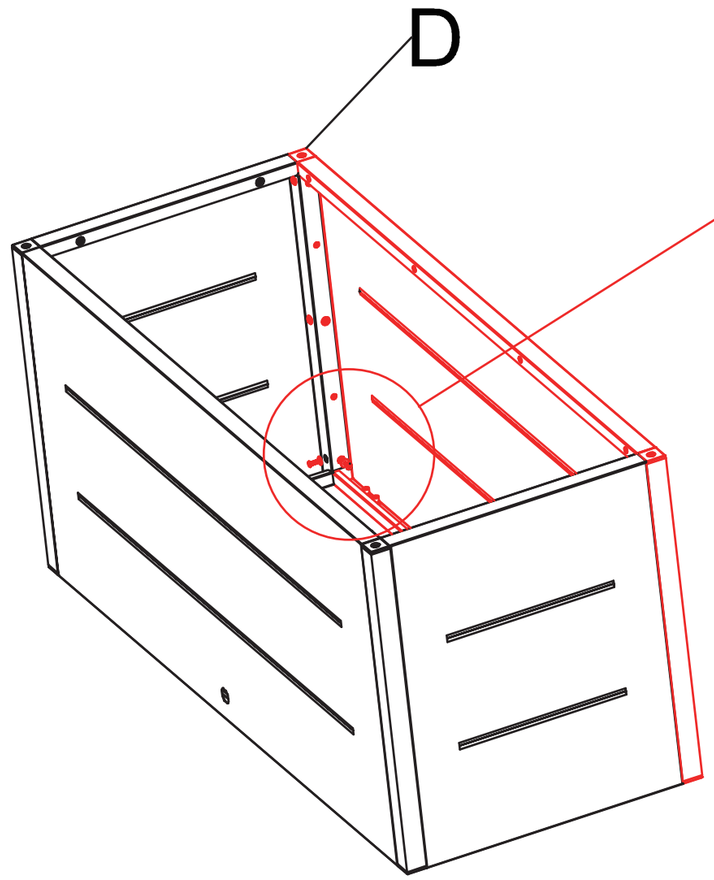

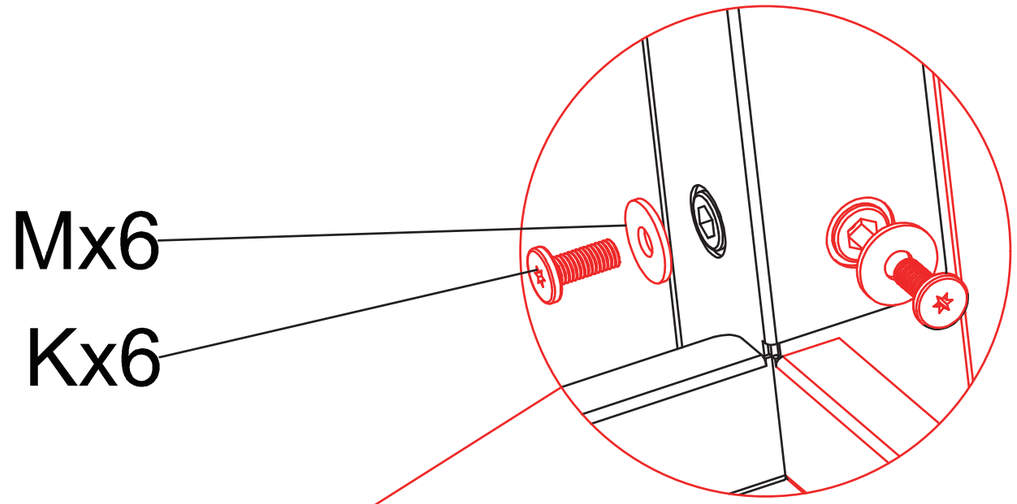

Schritt 4

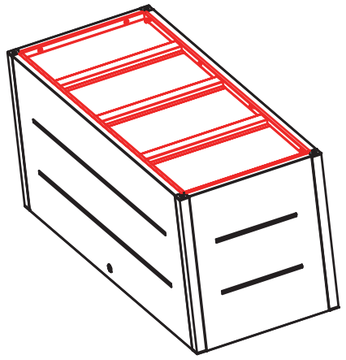

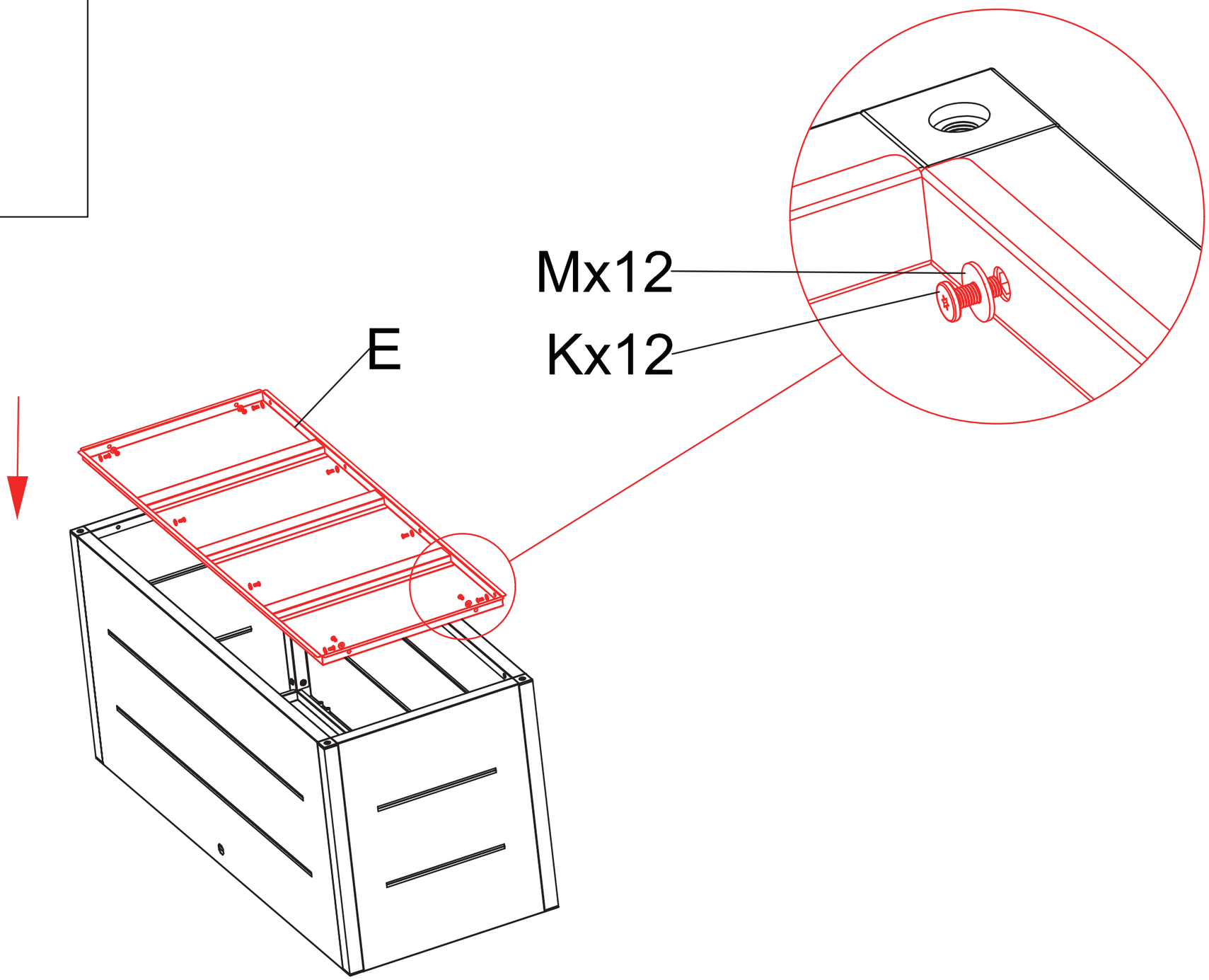

Schritt 5

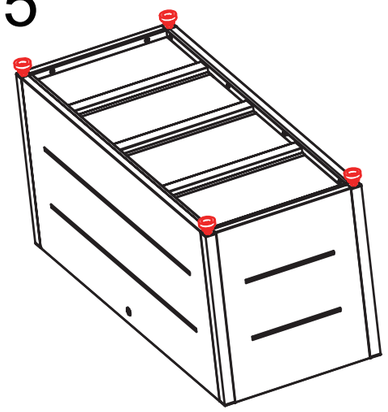

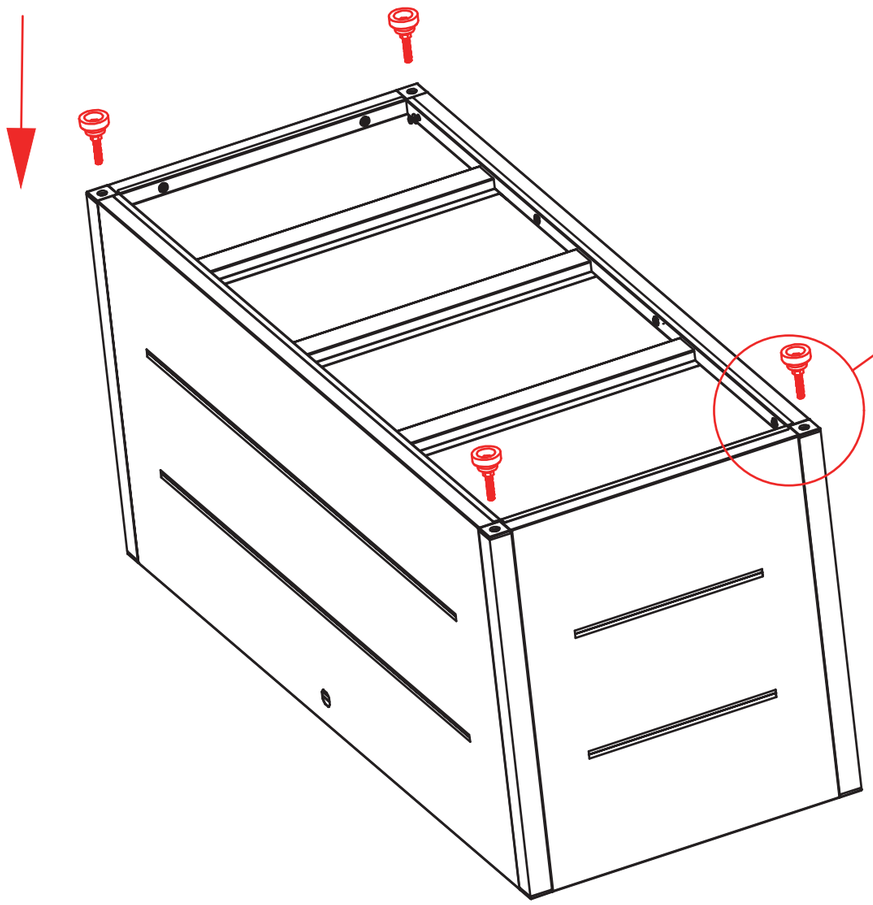

Schritt 6



Lx6

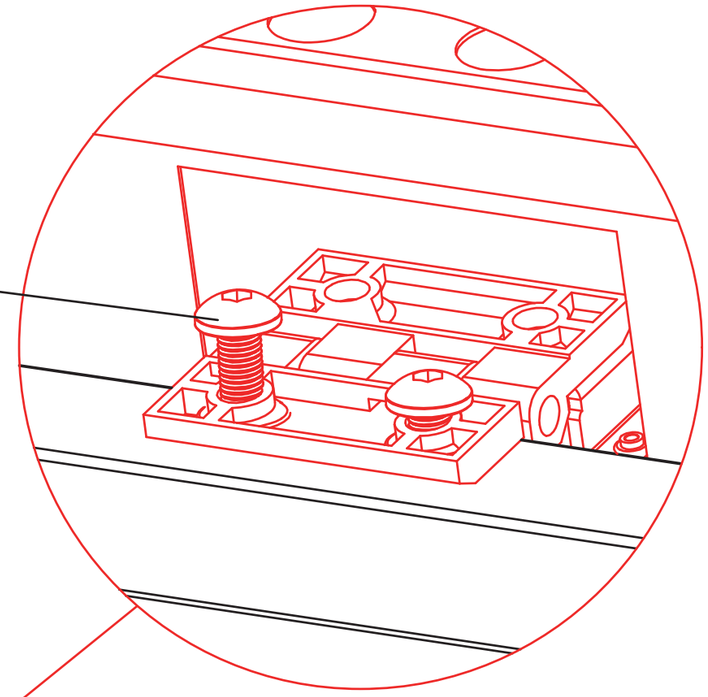

F

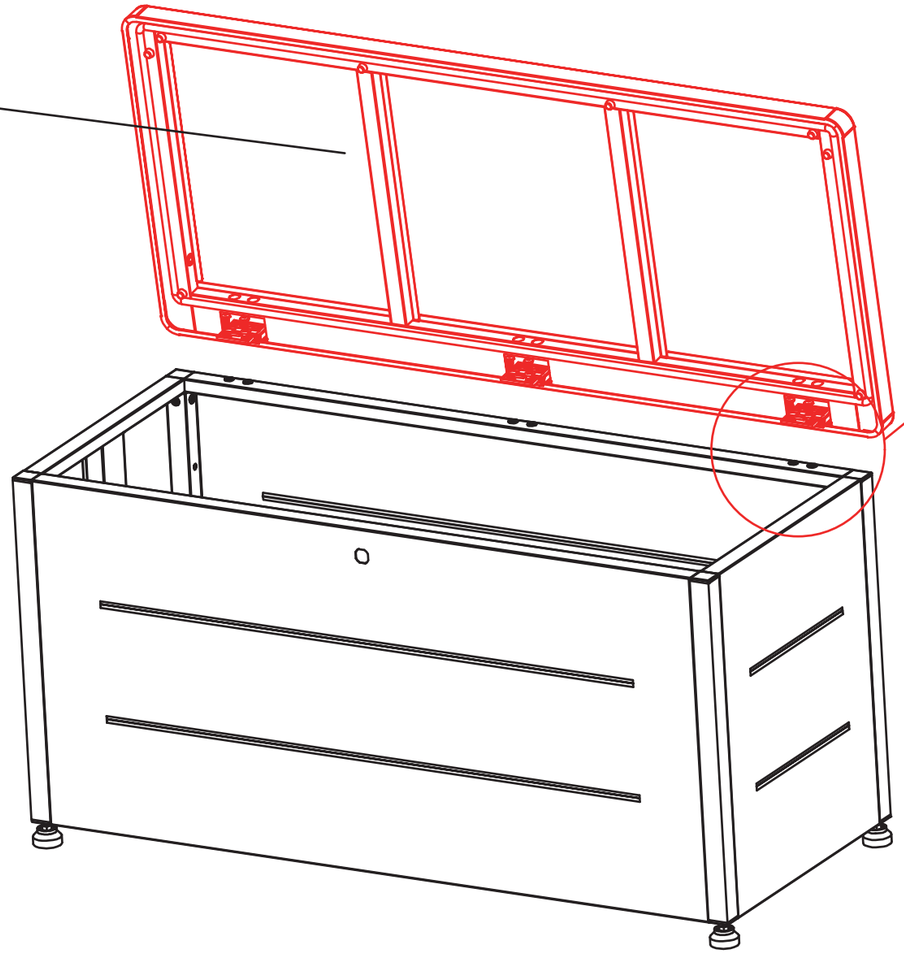

Schritt 7

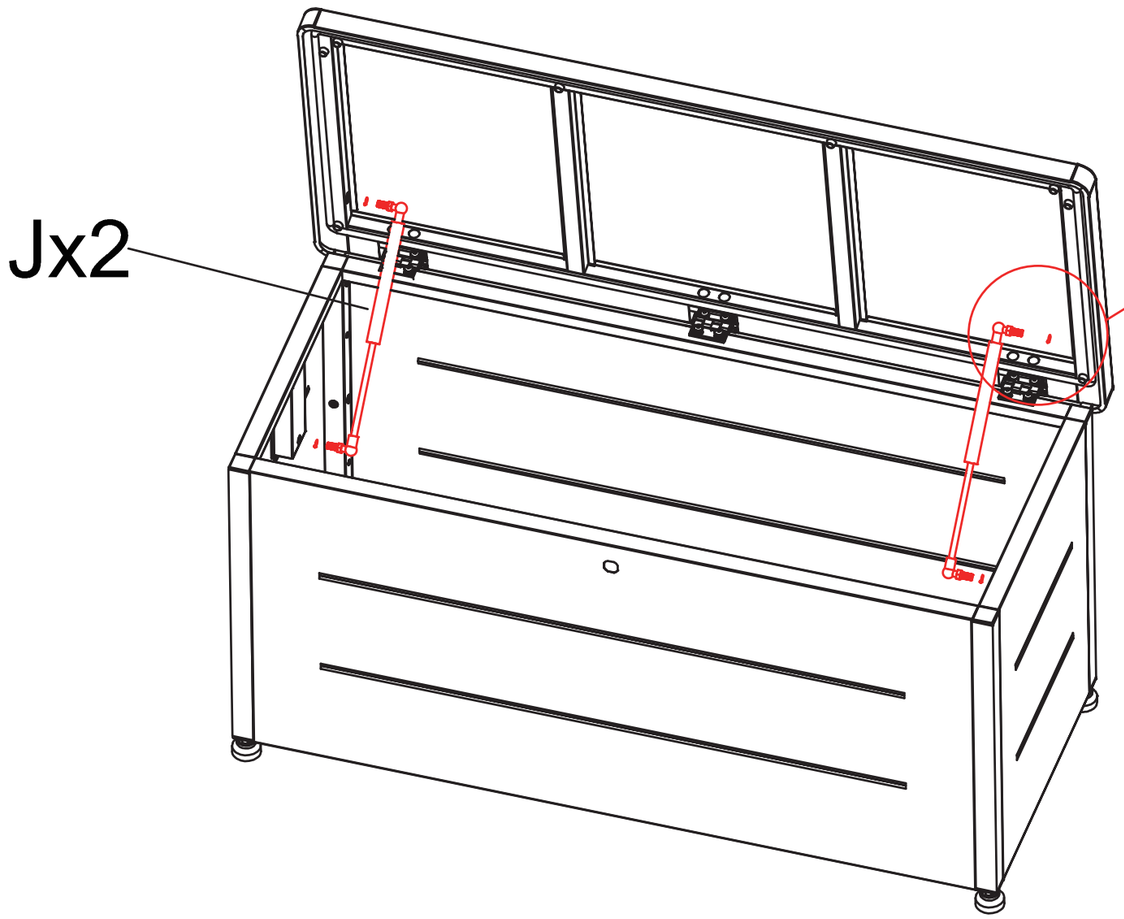

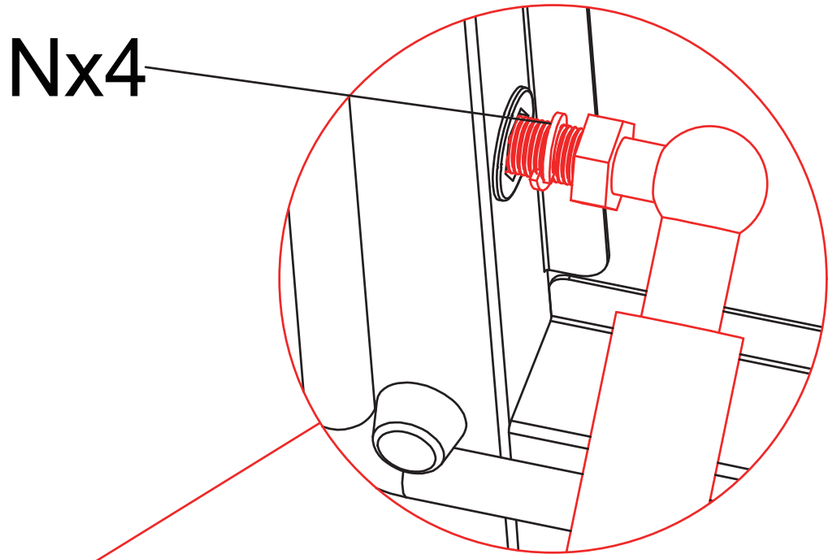

Schritt 8

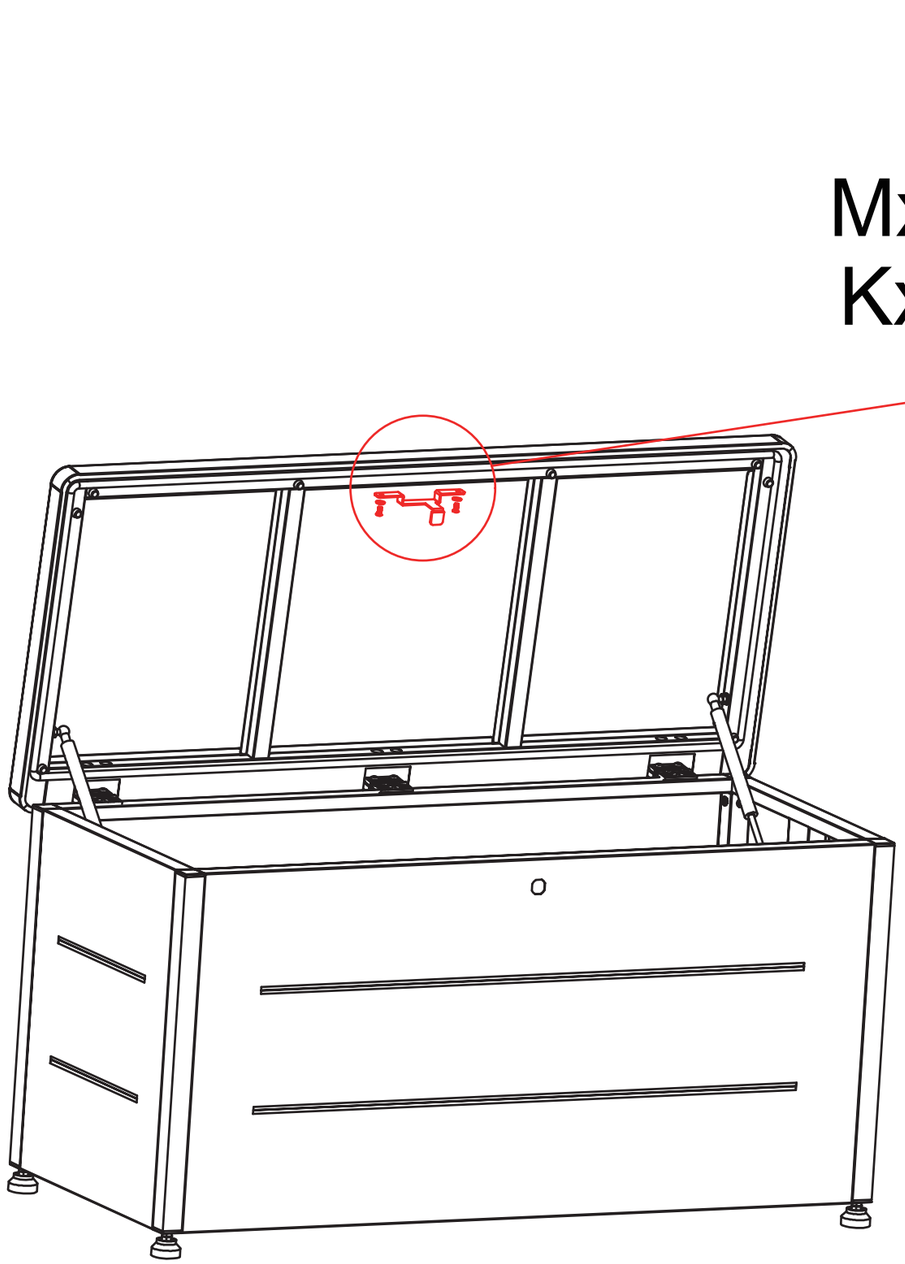

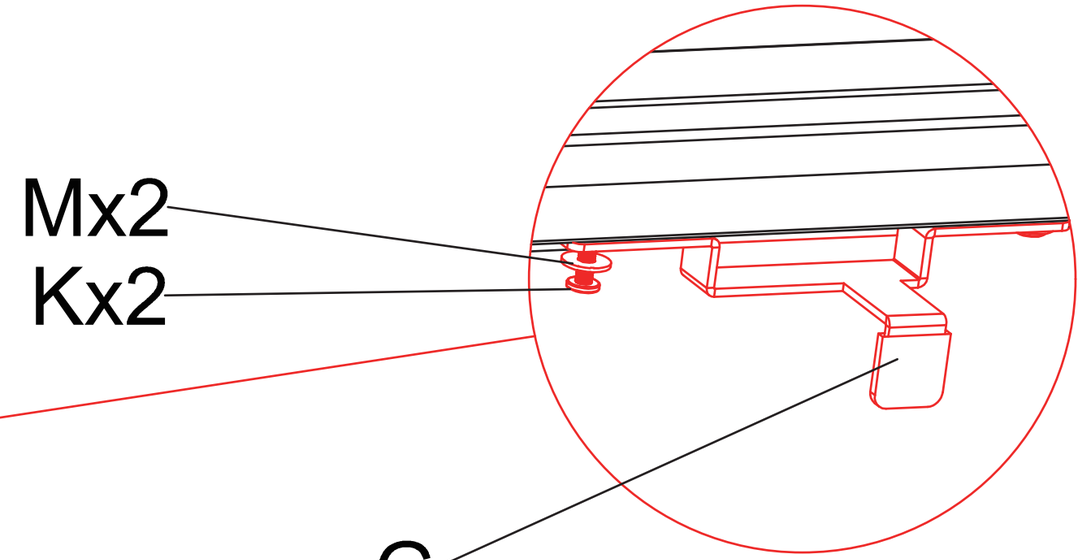

Schritt 9

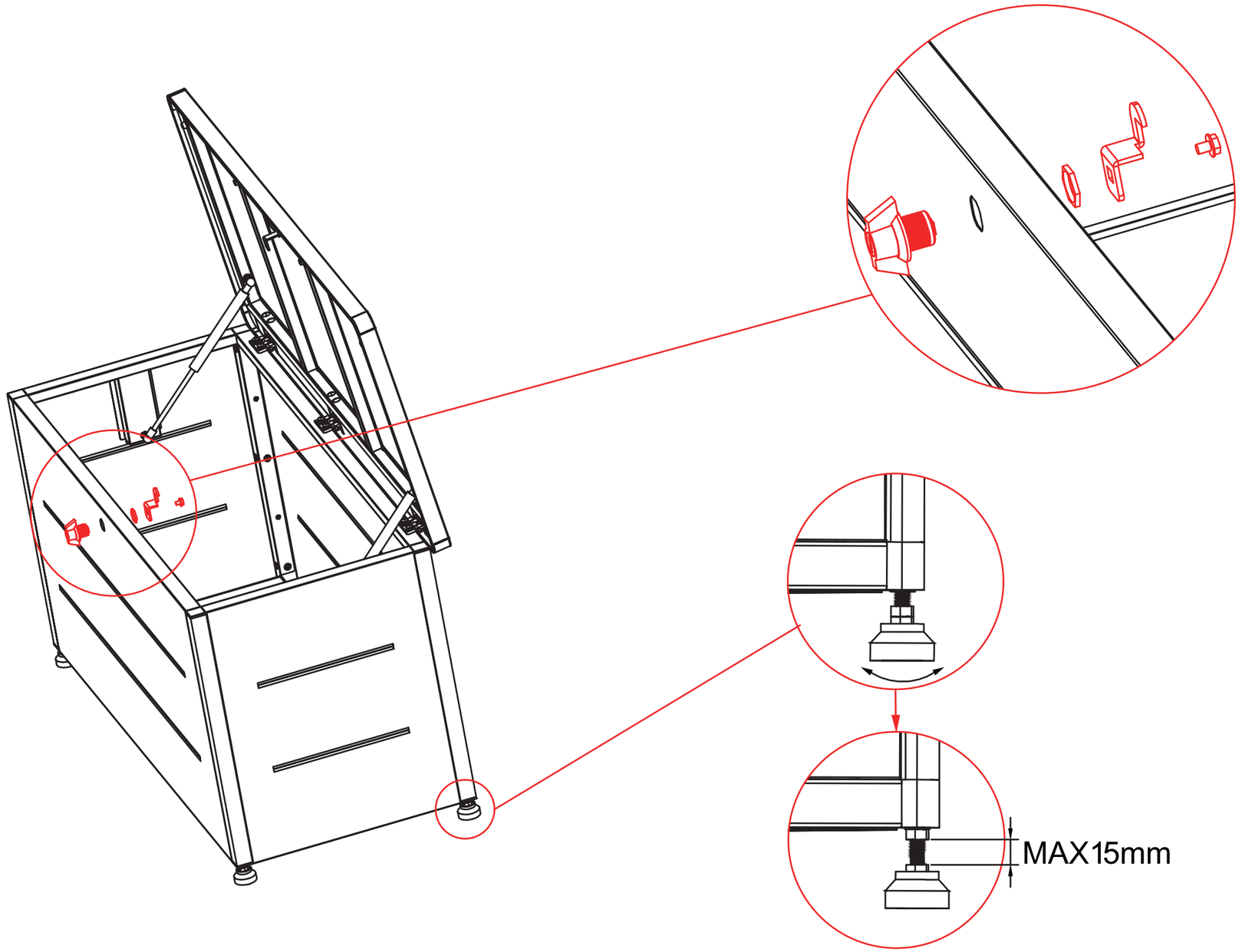

Nach der Installation des Griffs justieren Sie die verstellbaren Füße und verwenden Sie eine Wasserwaage, um sicherzustellen, dass die Box gerade ist.

A. Schweitzer GmbH
Gewerbeallee 22
4150 Rohrbach-Berg
Mail: office@schweitzer-holz.at