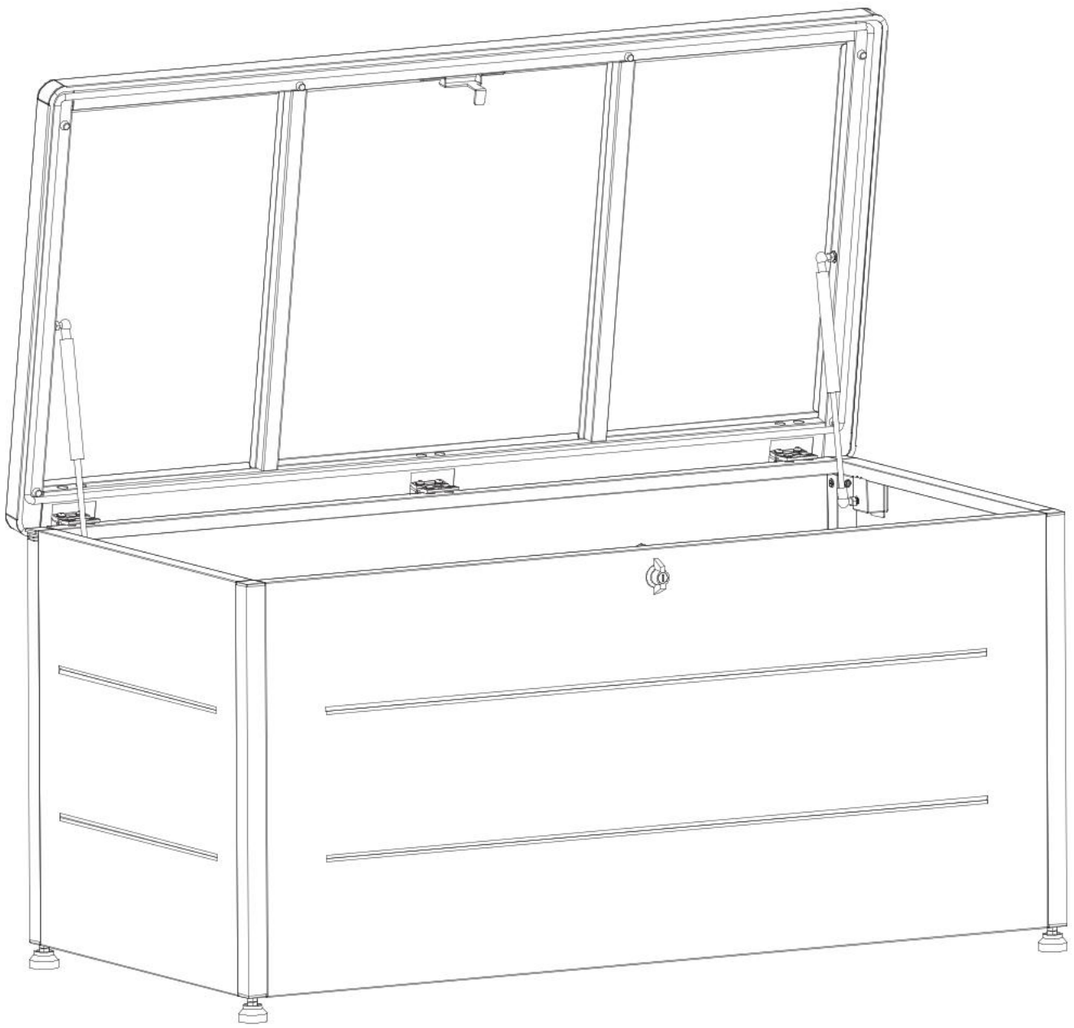

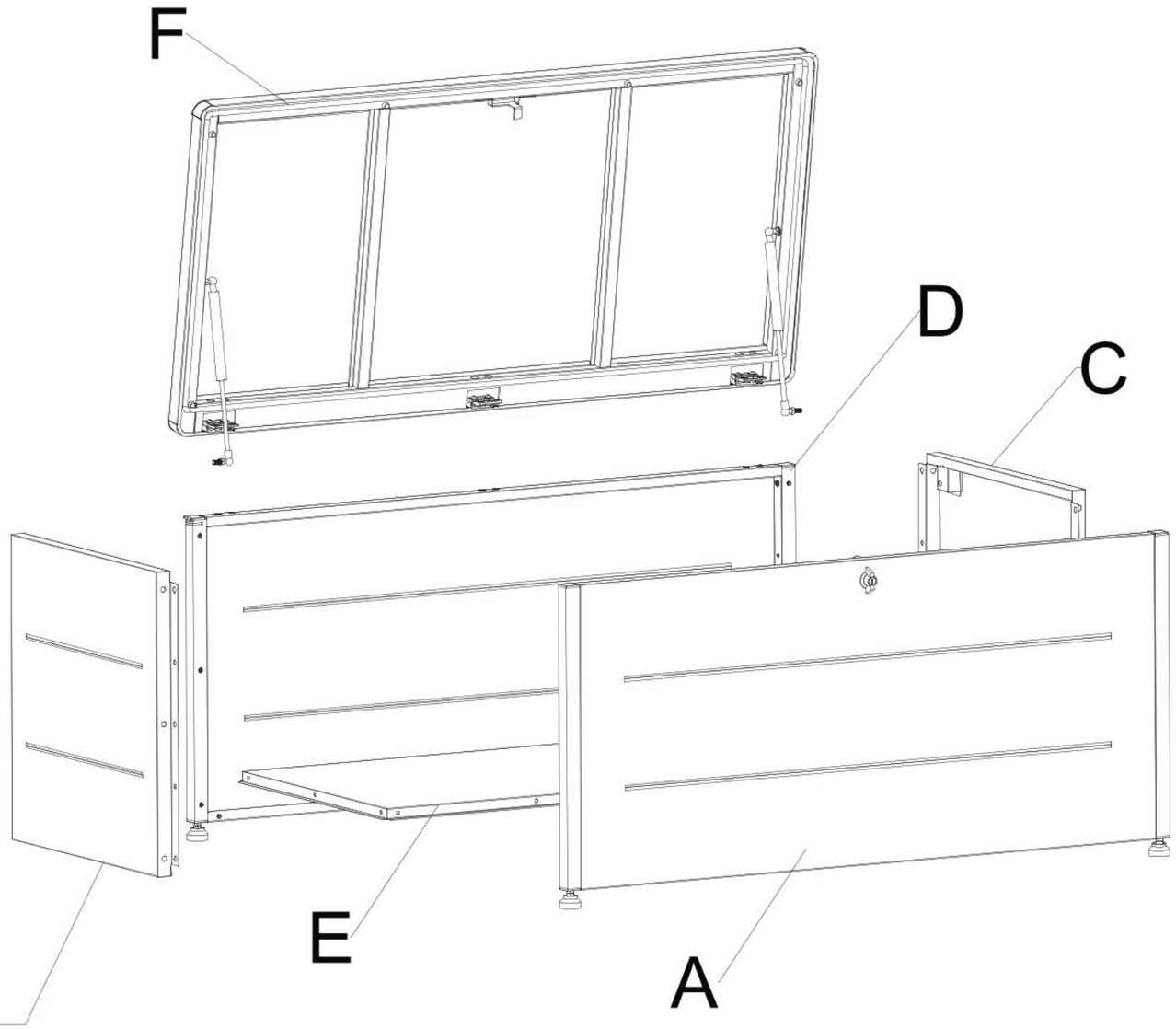
F
D
C
B
E
A

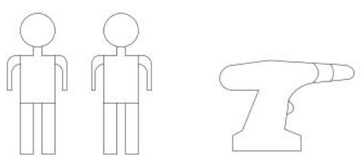

Ax1

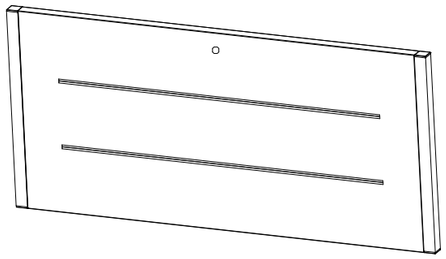

Bx1

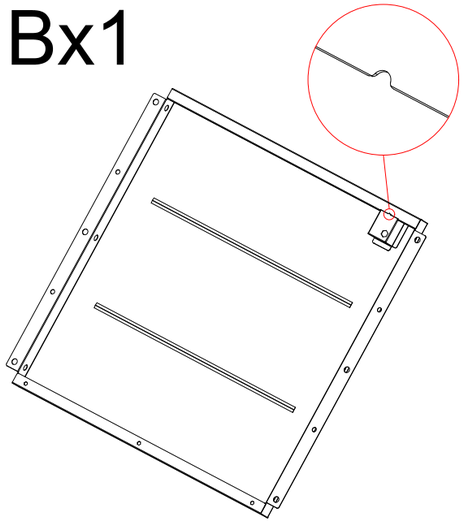

Cx1

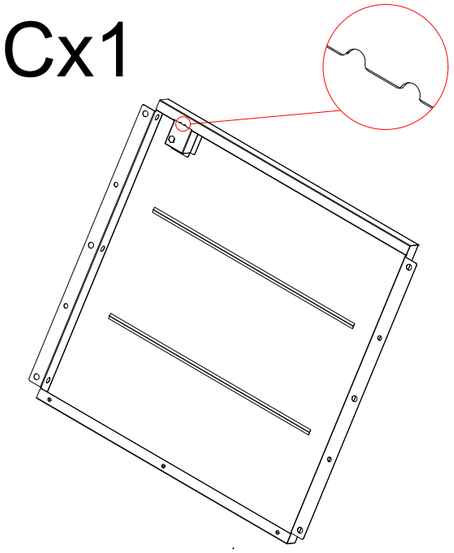

Dx1

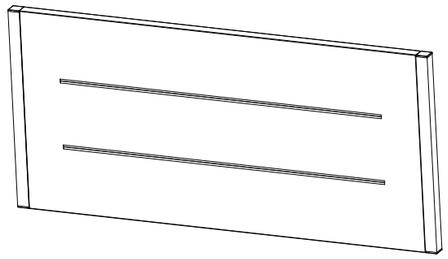

Ex1

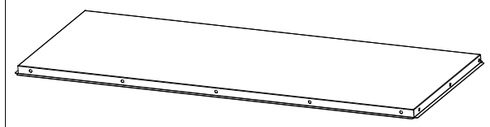

Fx1

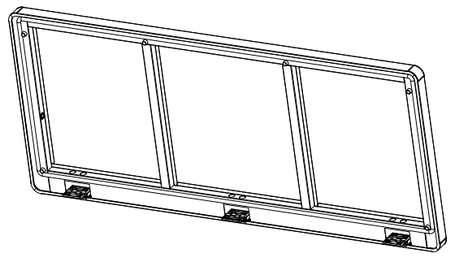

Gx1

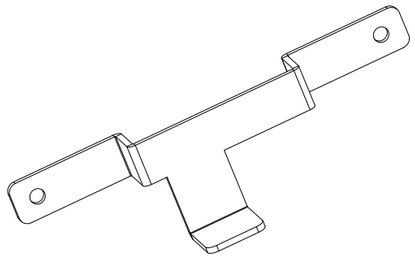

Hx1

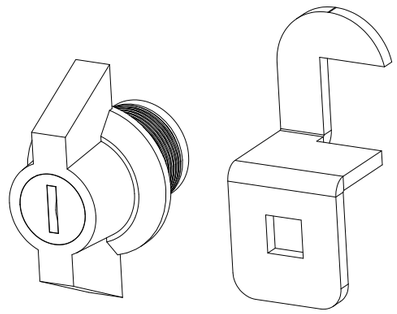

Ix4

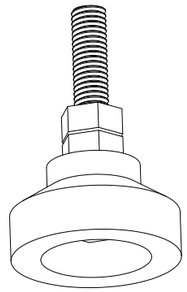

Jx2

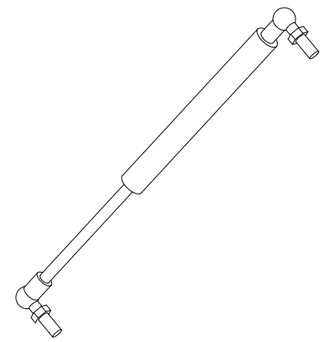

Kx42

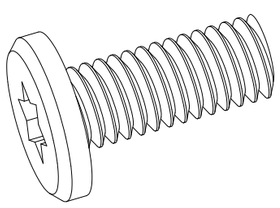

M4x10mm

Lx6

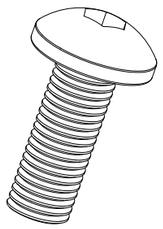

M6x16mm

Mx42

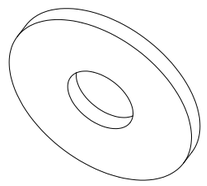

Ø4xØ12x1mm

Nx4

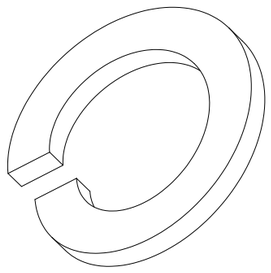

Ox1

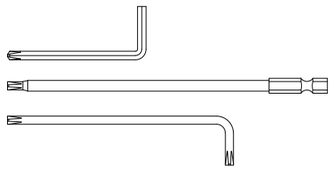

Px1

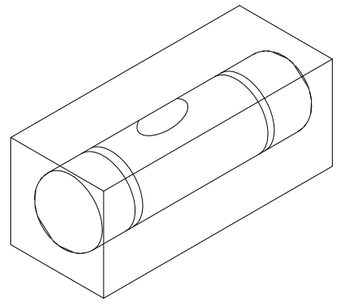

Schritt 1

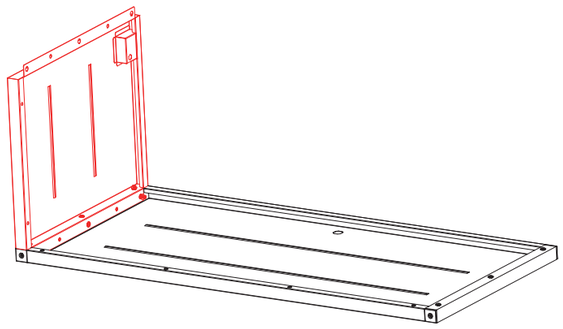

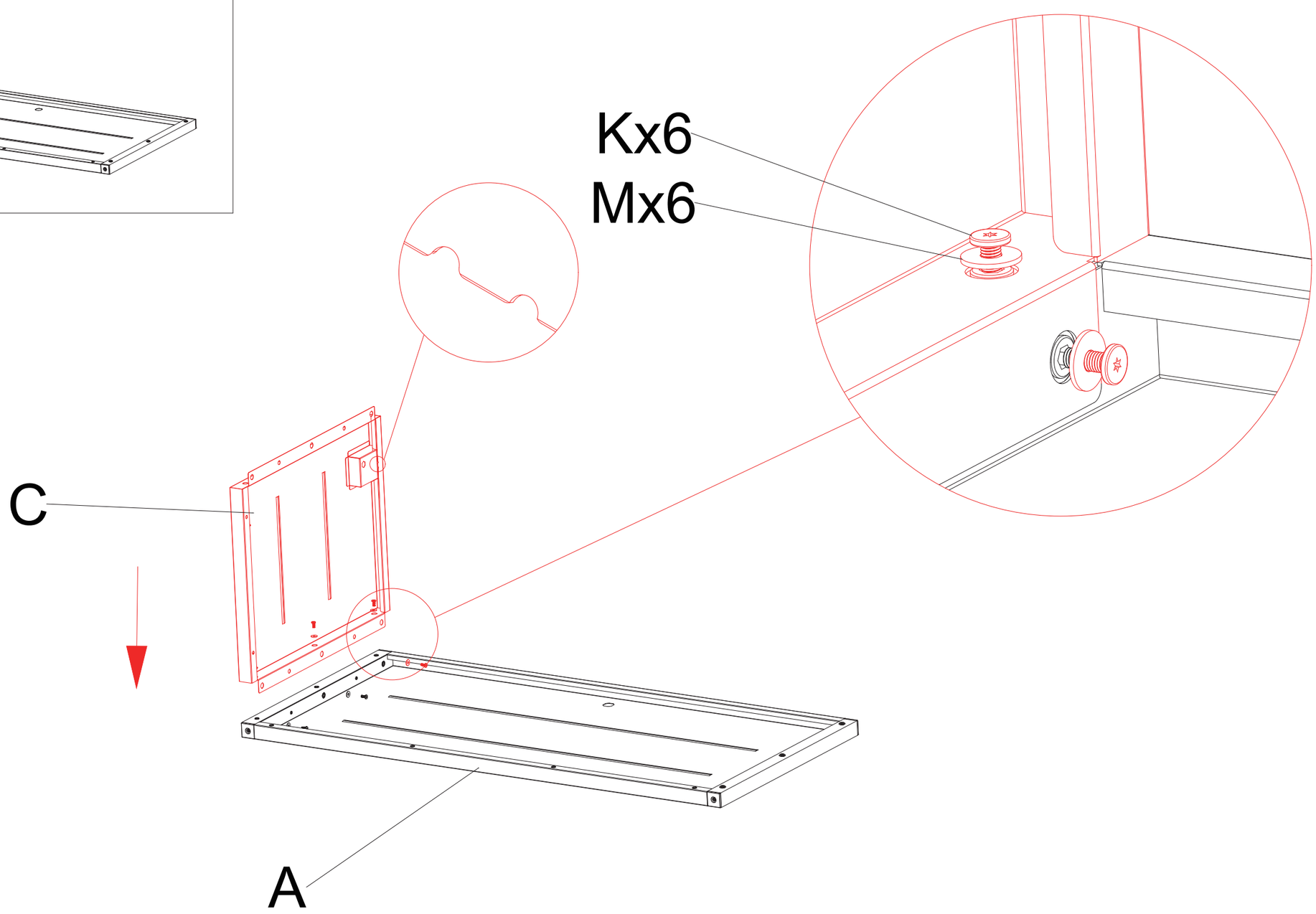

Schritt 2

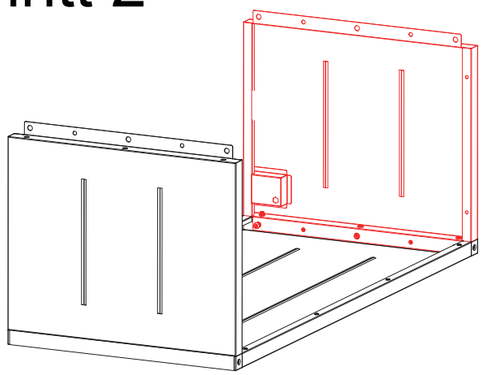

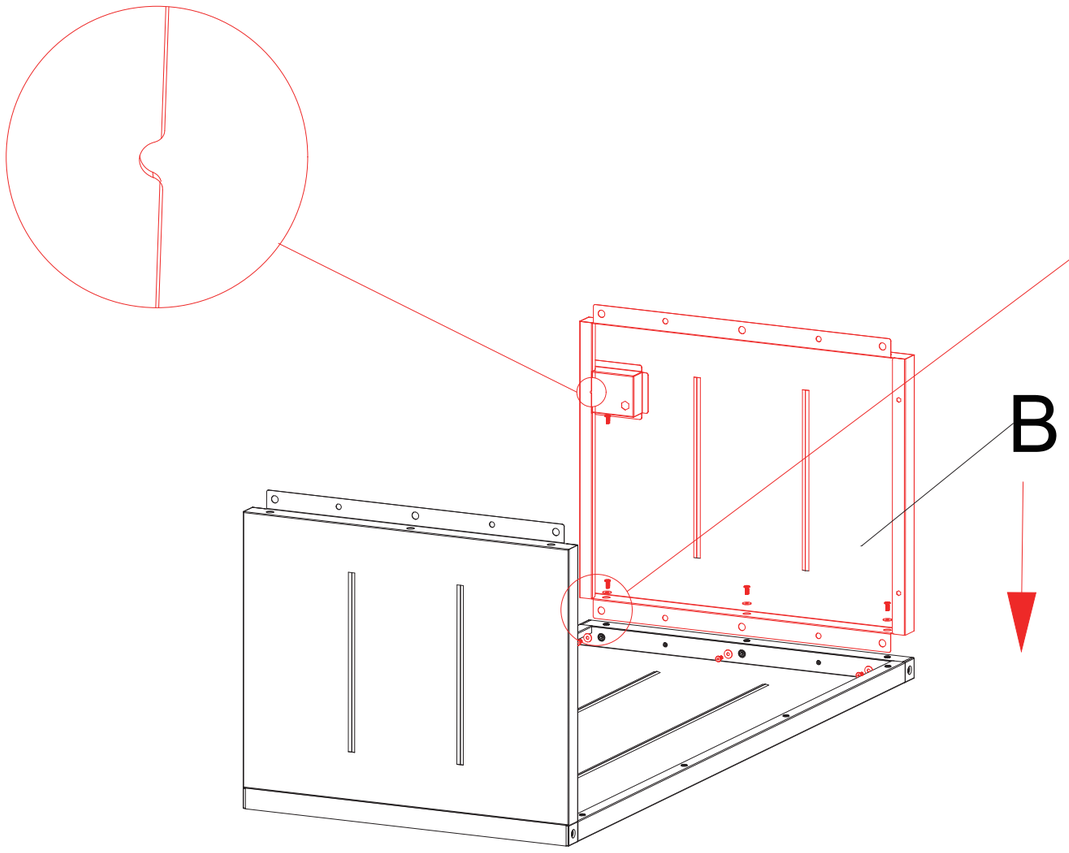

Schritt 3-1

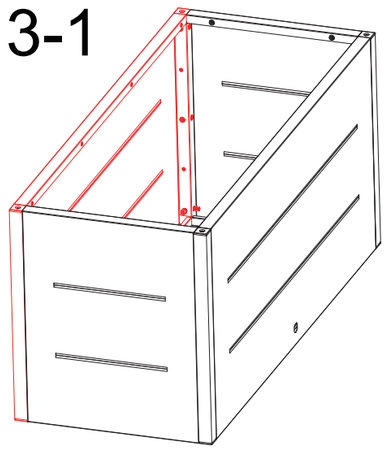

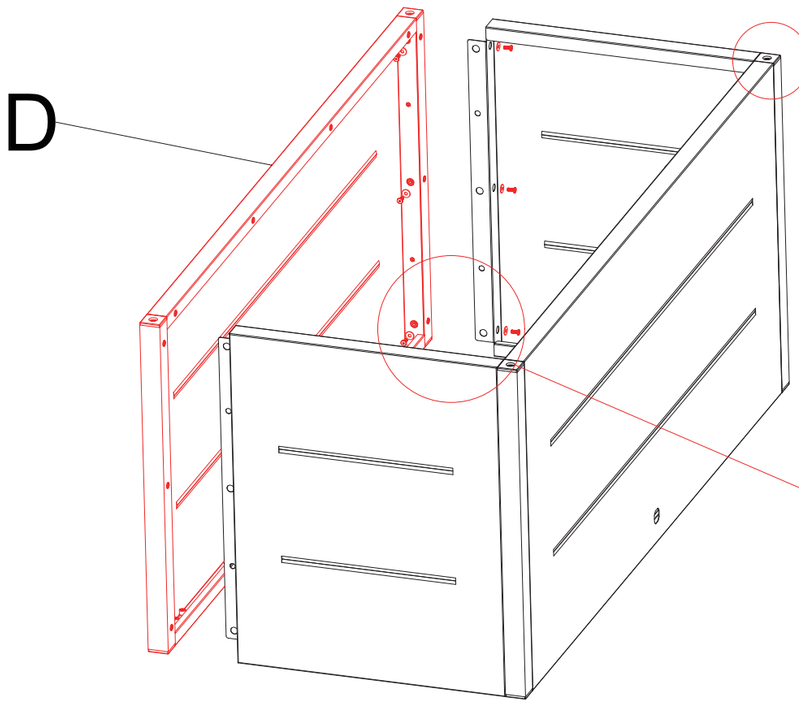

D

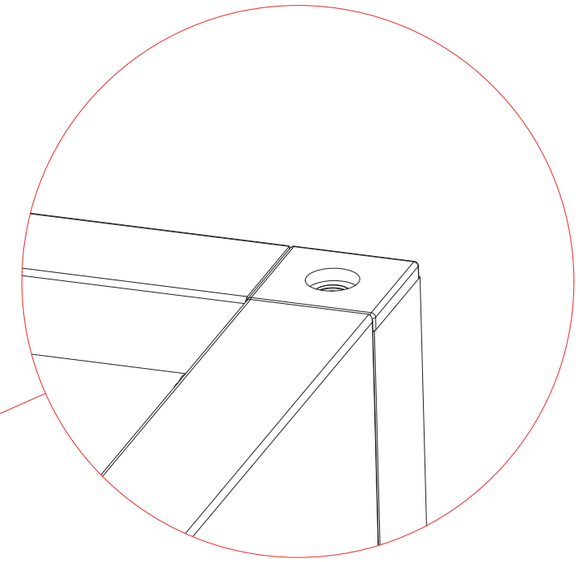

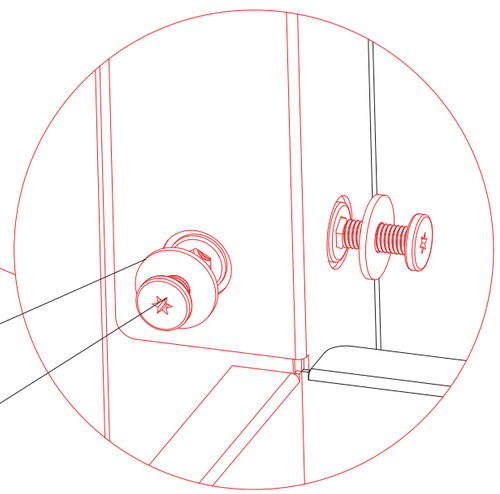

Mx6

Kx6

Schritt 3-2

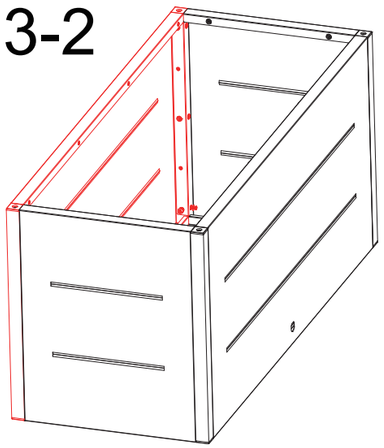

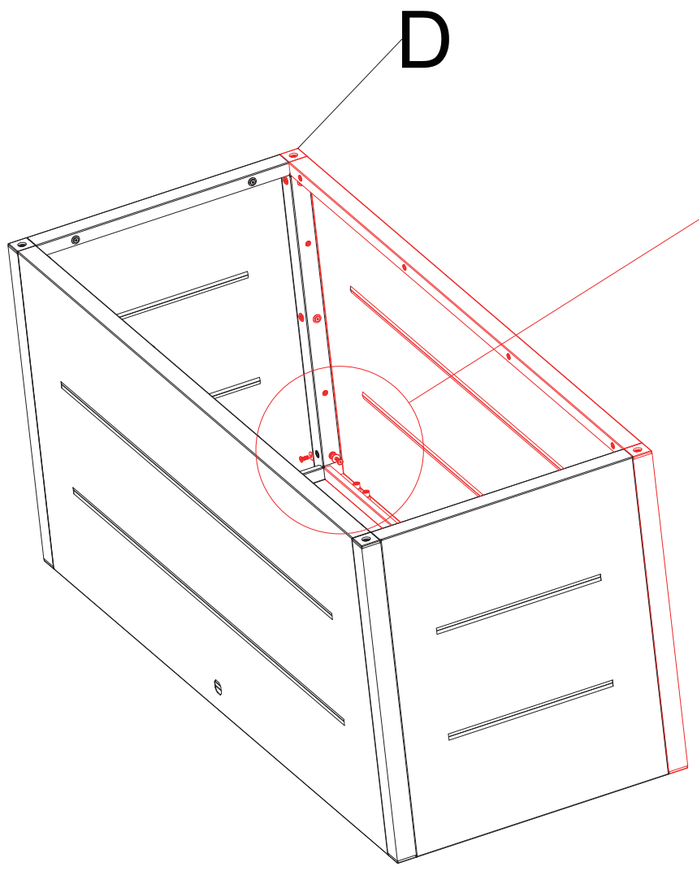

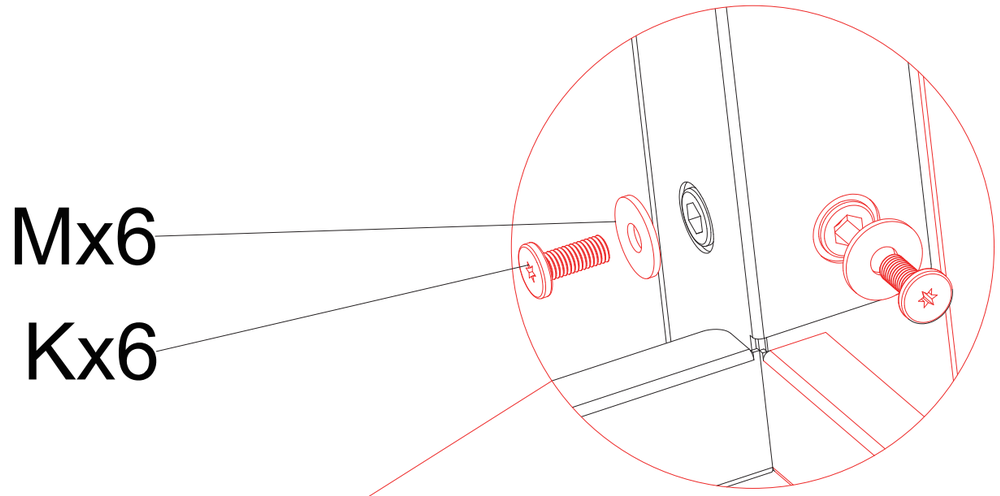

Schritt 4

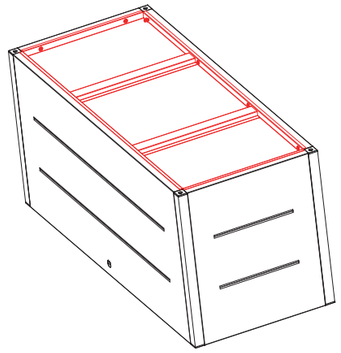

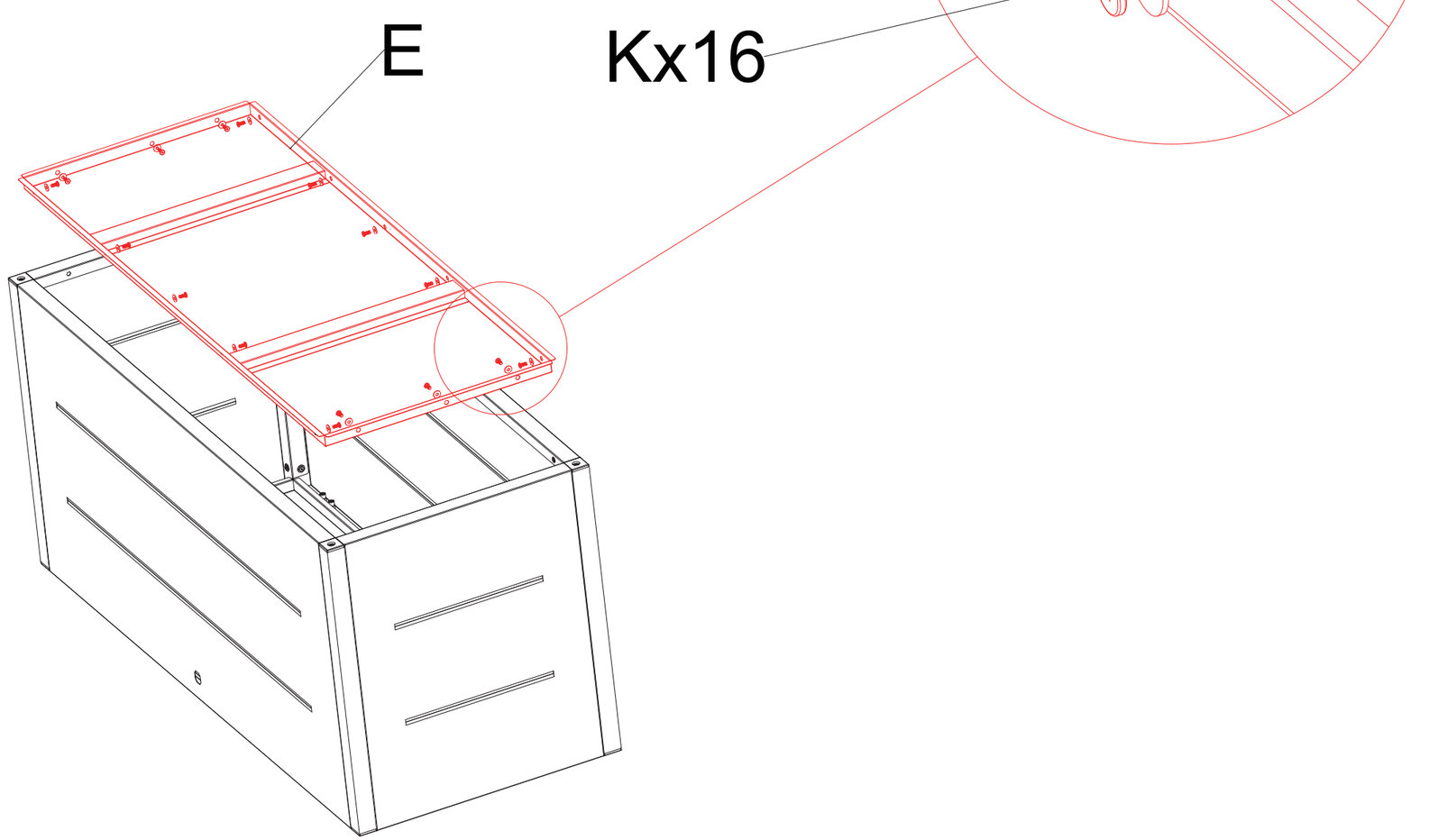

Schritt 5

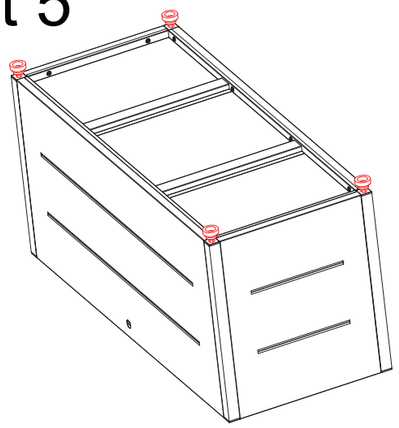

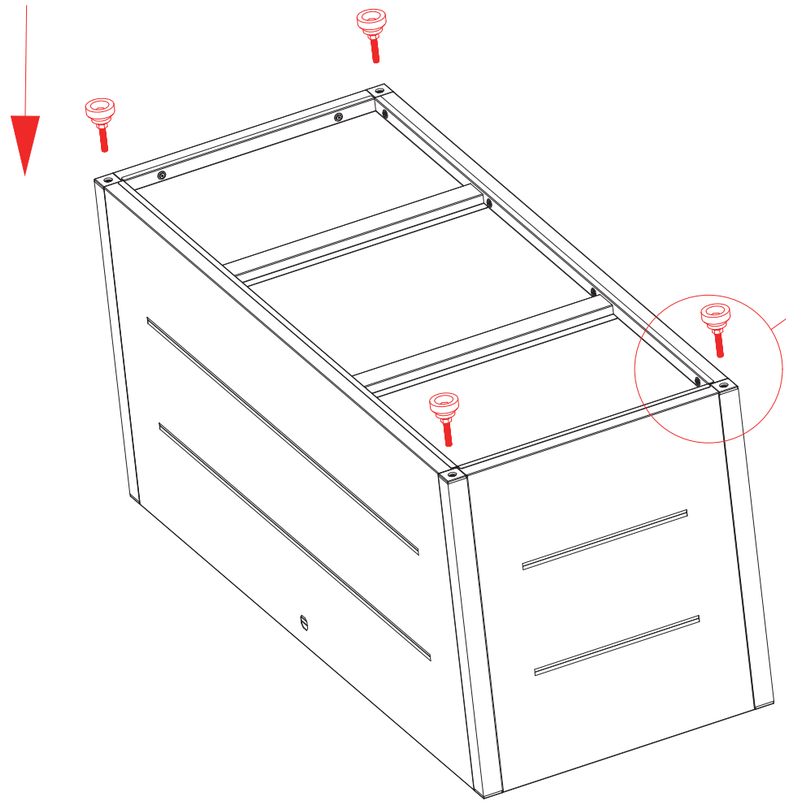

lx4

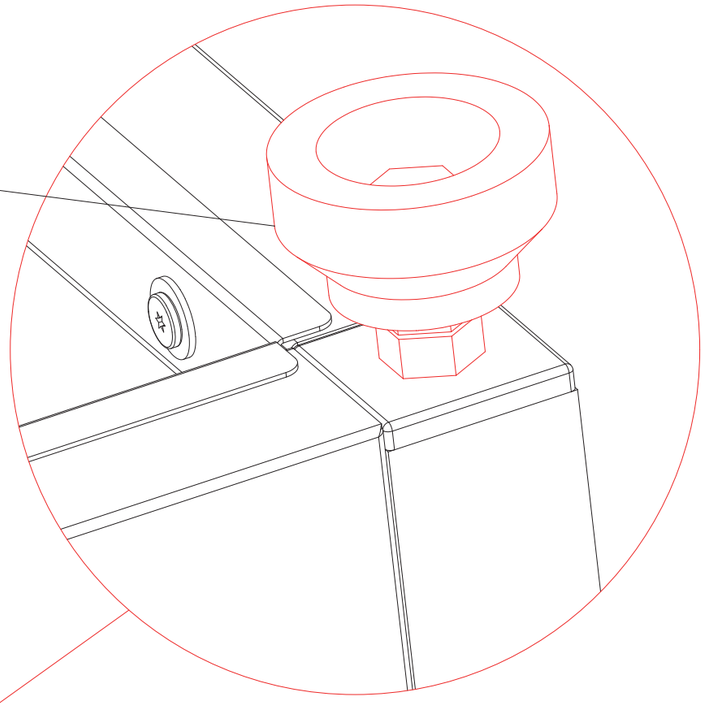

Schritt 6

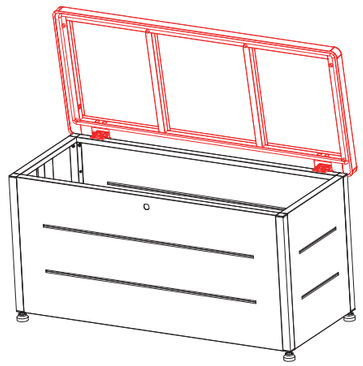

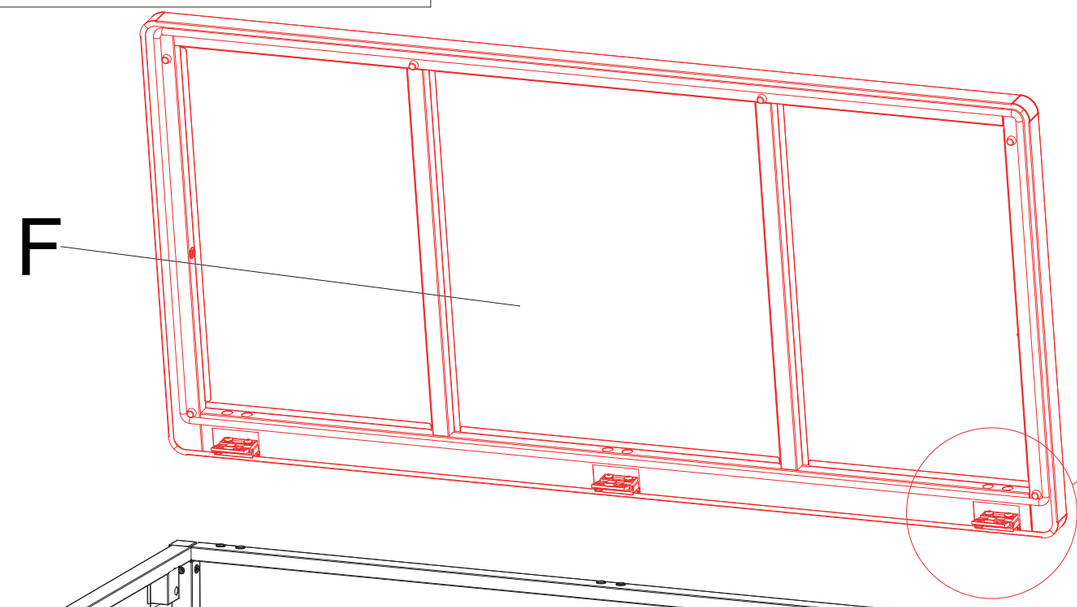

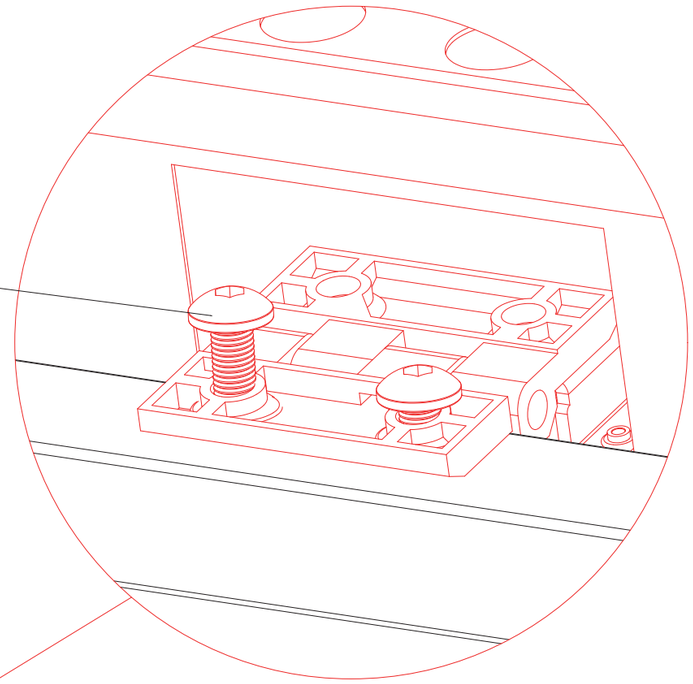

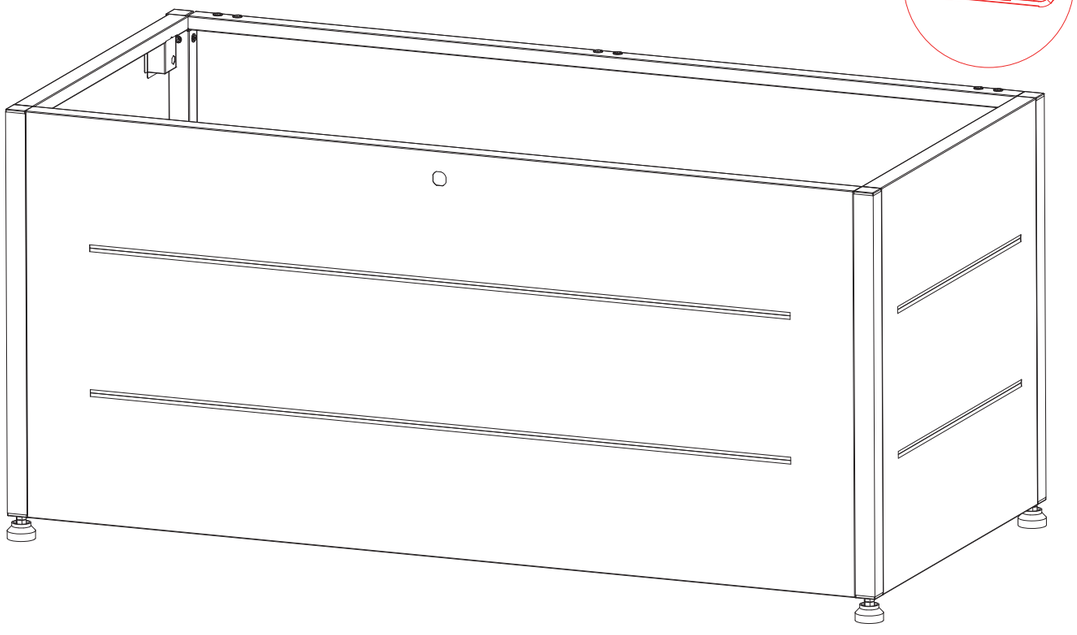

Schritt 7

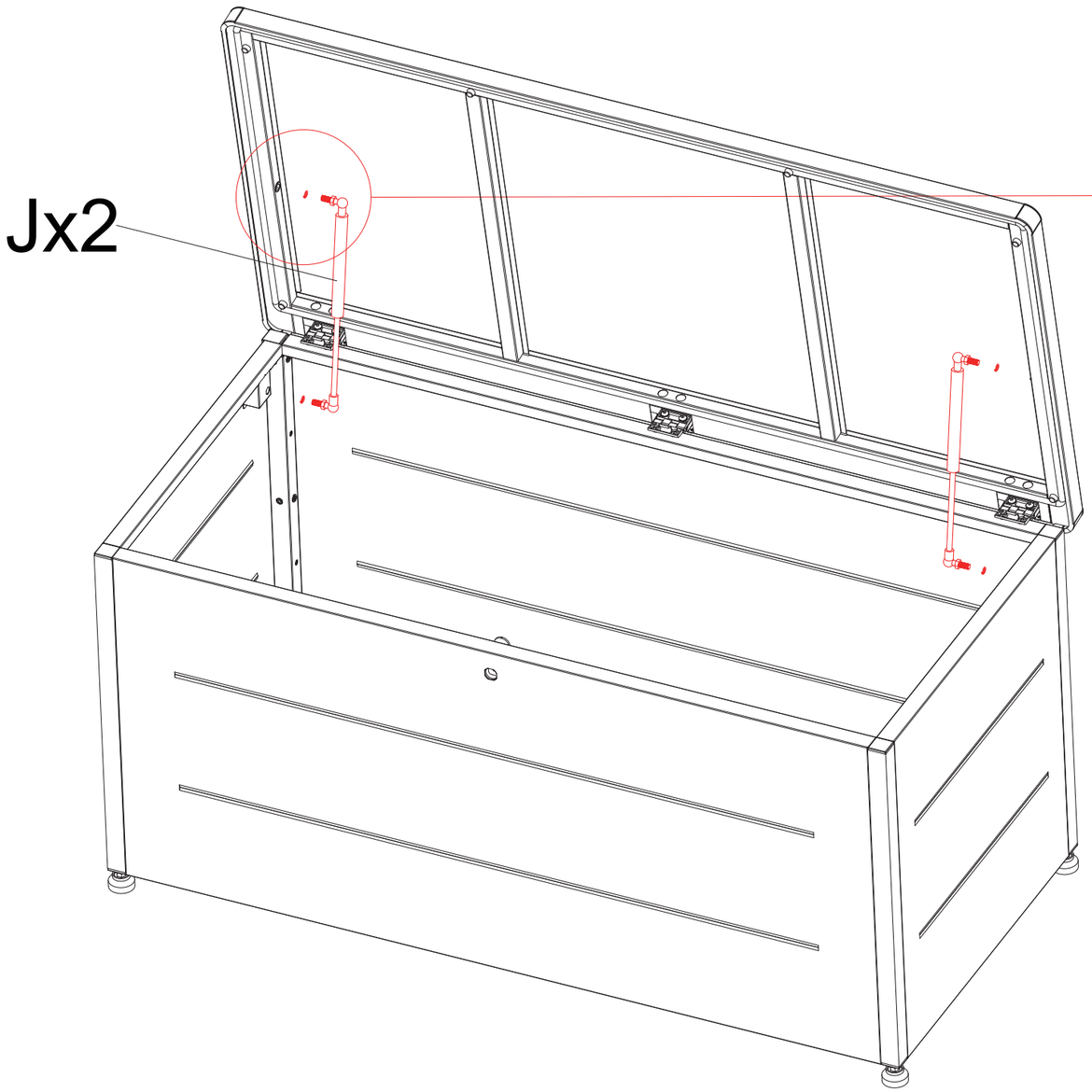

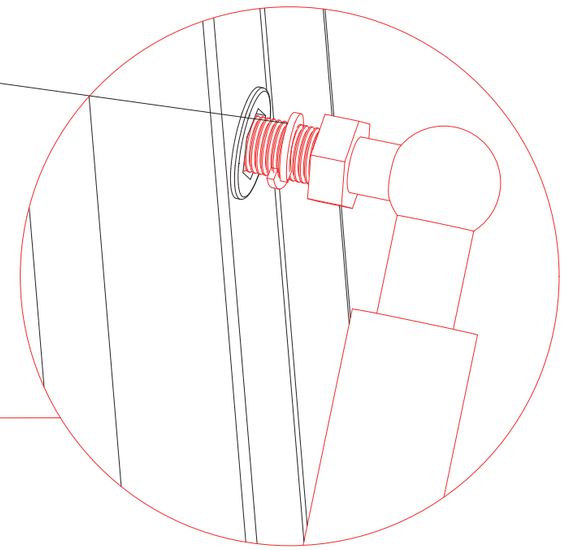

Schritt 8

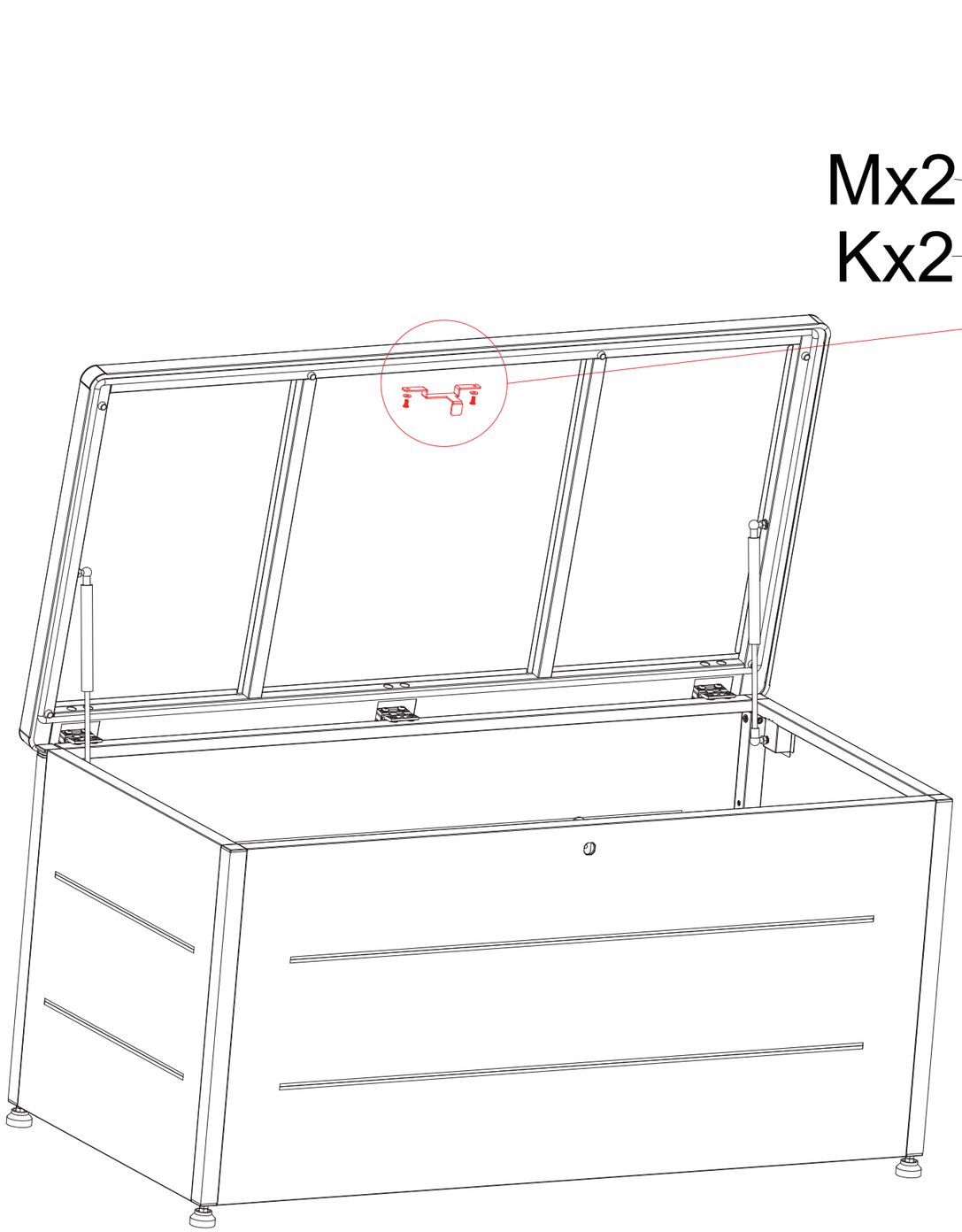

Schritt 9

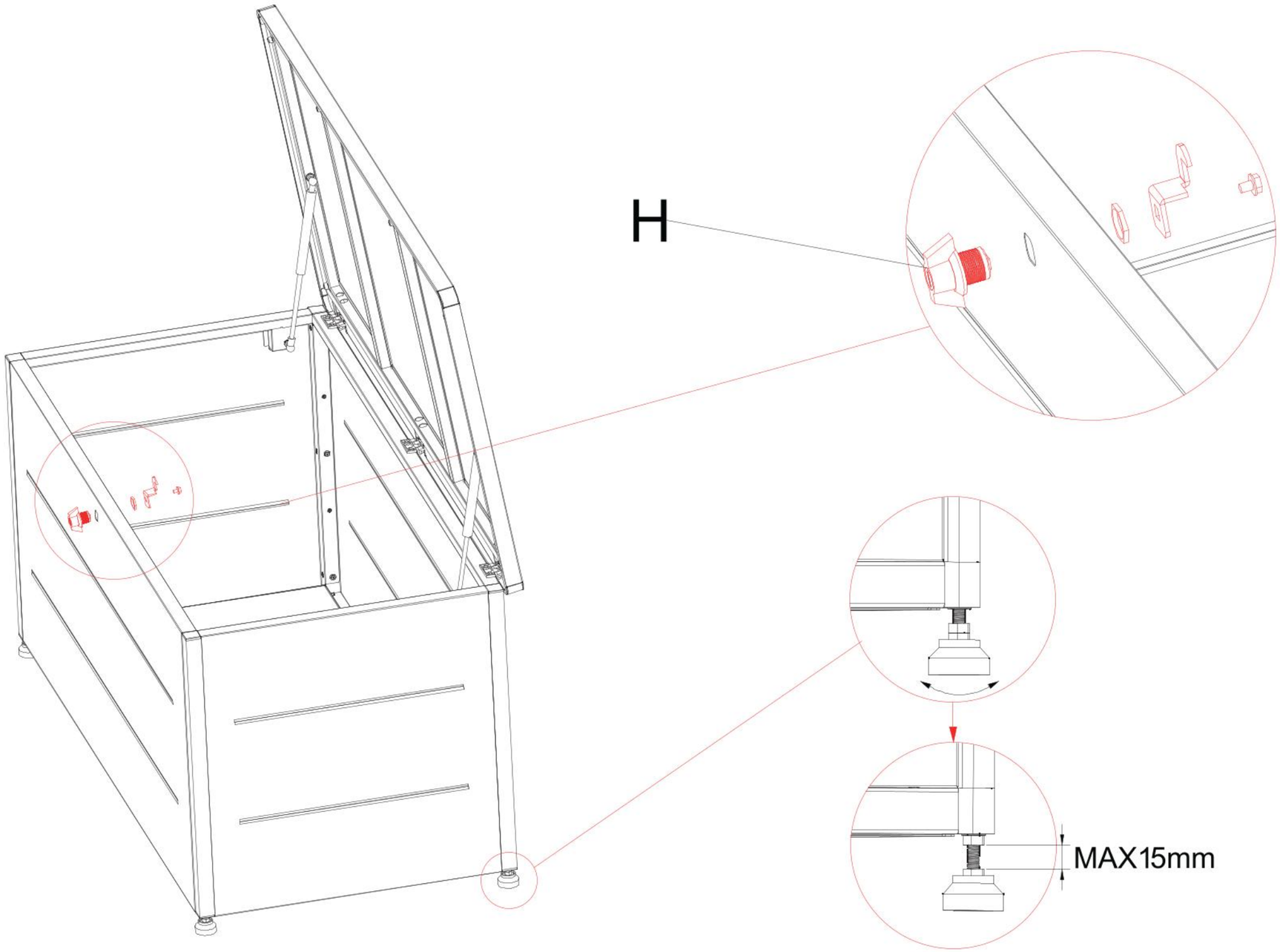

Nach der Installation des Griffs justieren Sie die verstellbaren Füße und verwenden Sie eine Wasserwaage, um sicherzustellen, dass die Box gerade ist.

A. Schweitzer GmbH
Gewerbeallee 22
4150 Rohrbach-Berg
Mail: office@schweitzer-holz.at