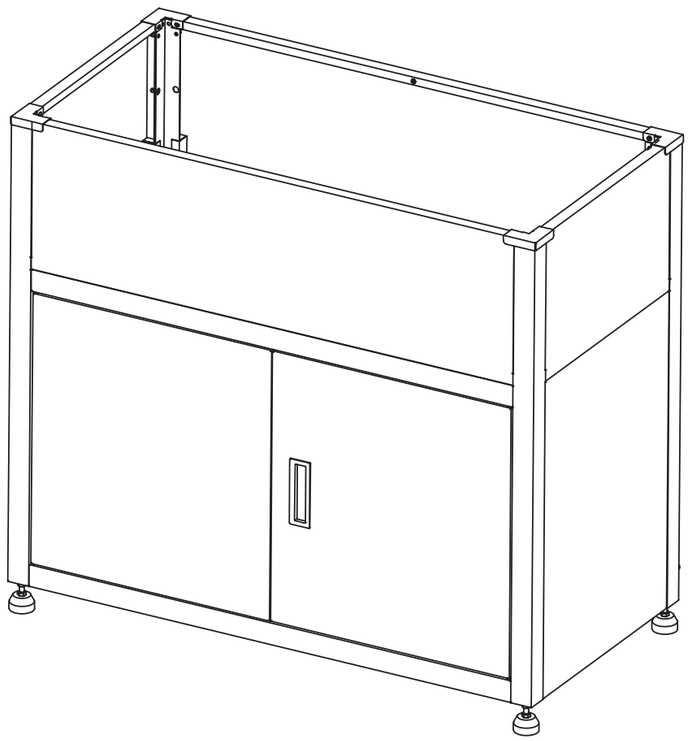

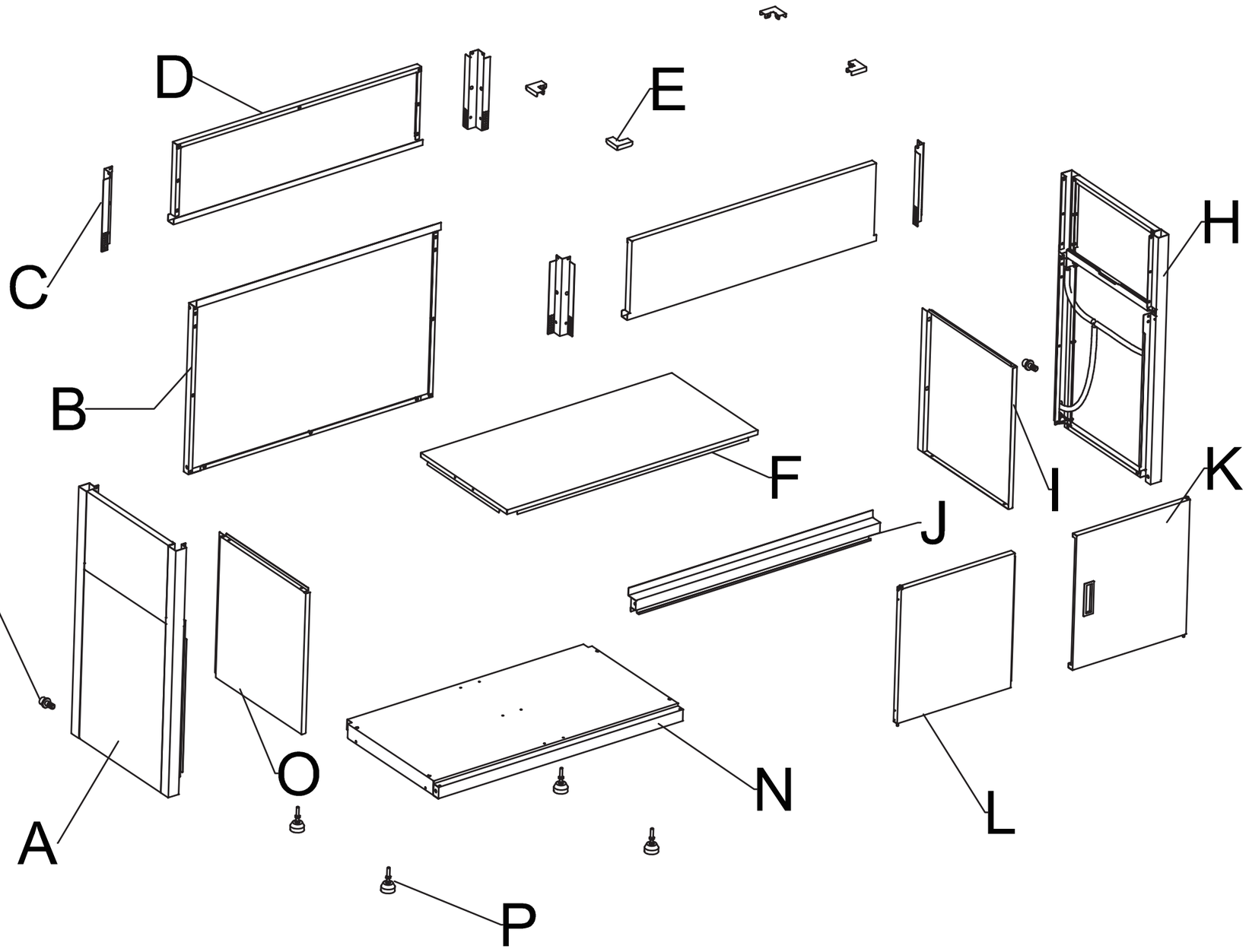
D
C
B
E
H
F
I
K
J
G
A
O
N
L
P

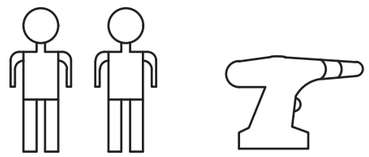

Ax1 ①

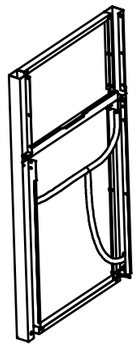

Bx1 ②

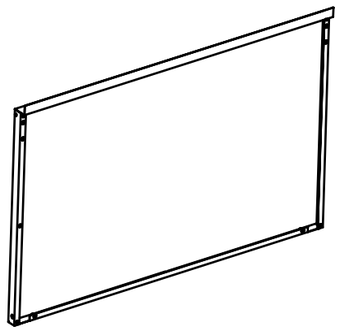

Cx4 ②

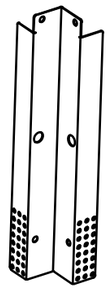

Dx2 ②

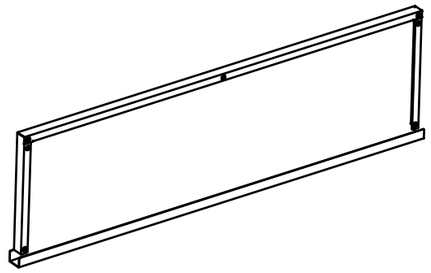

Ex4 ②

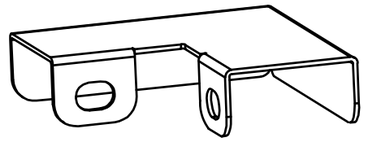

Fx1 ②

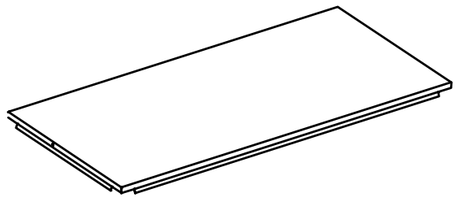

Gx2 ②

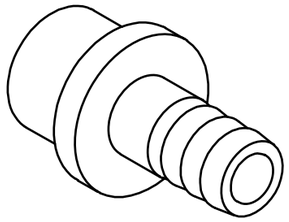

Hx1 ①

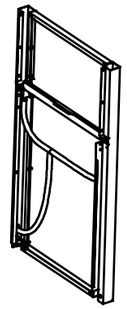

Ix1 ②

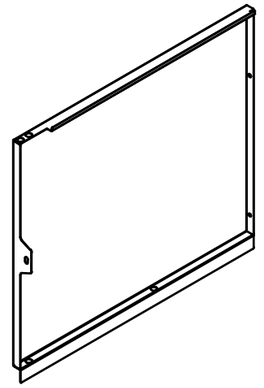

Jx1 ②

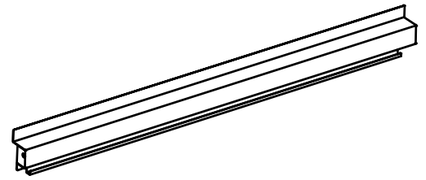

Kx1 ②

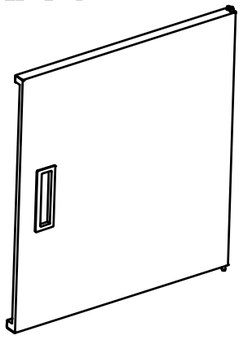

Lx1 ②

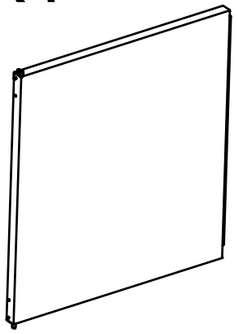

Mx1 ②

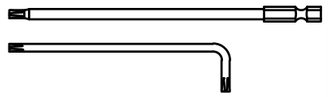

Nx1 ②

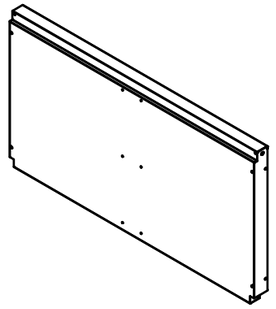

Ox1 ②

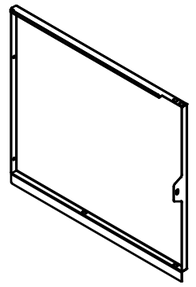

Px4 ②

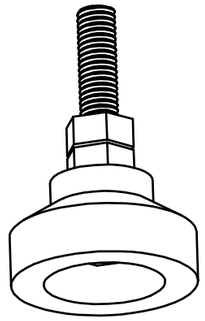

Qx47 ②

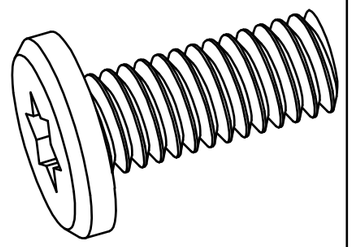

M4x10mm

Rx43 ②

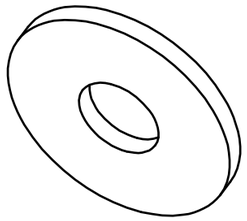

Ø4xØ12x1mm

Sx2 ②

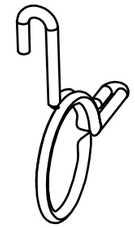

Tx2 ②

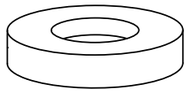

Ø6.2xØ9x3mm

Ux2 ②



45*10mm

Schritt 1

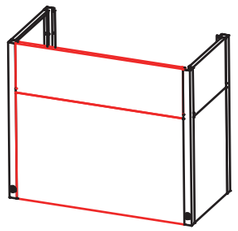

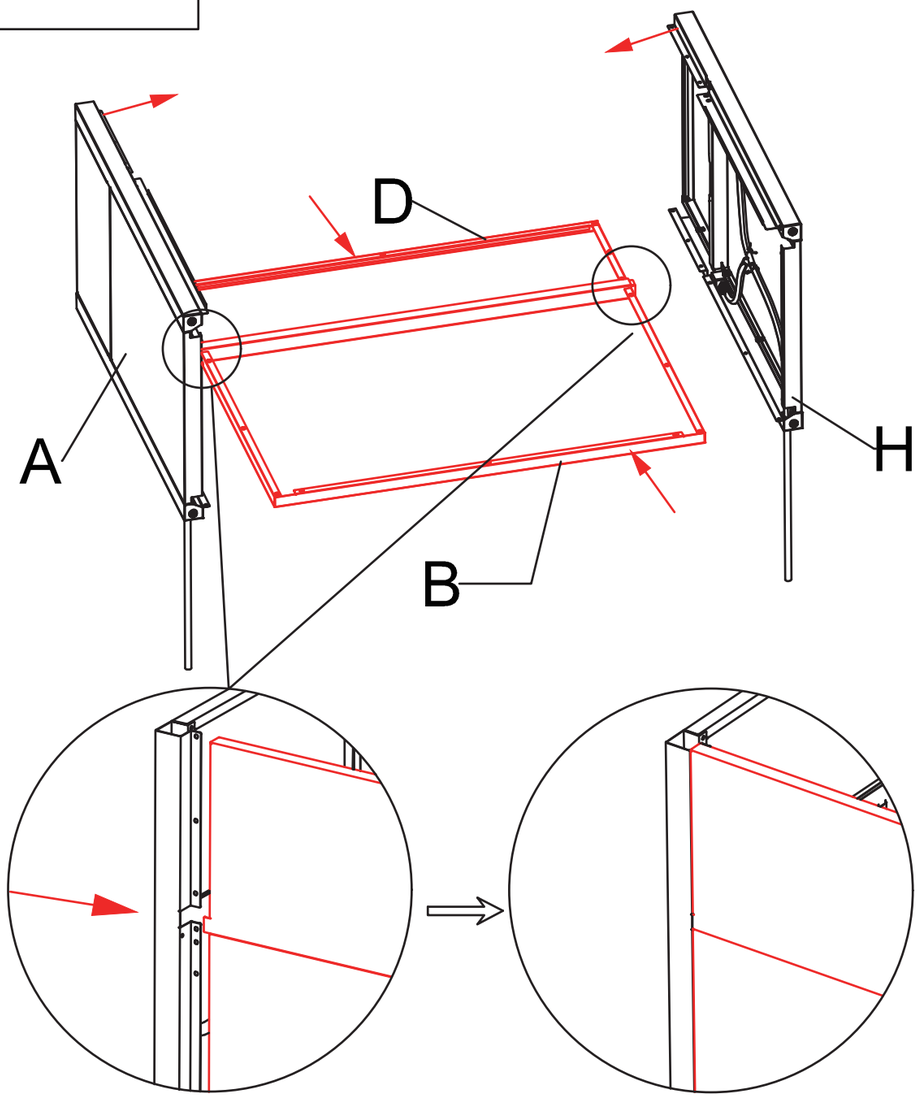

Schritt 1-1 Schritt 1-2

Schritt 1-3

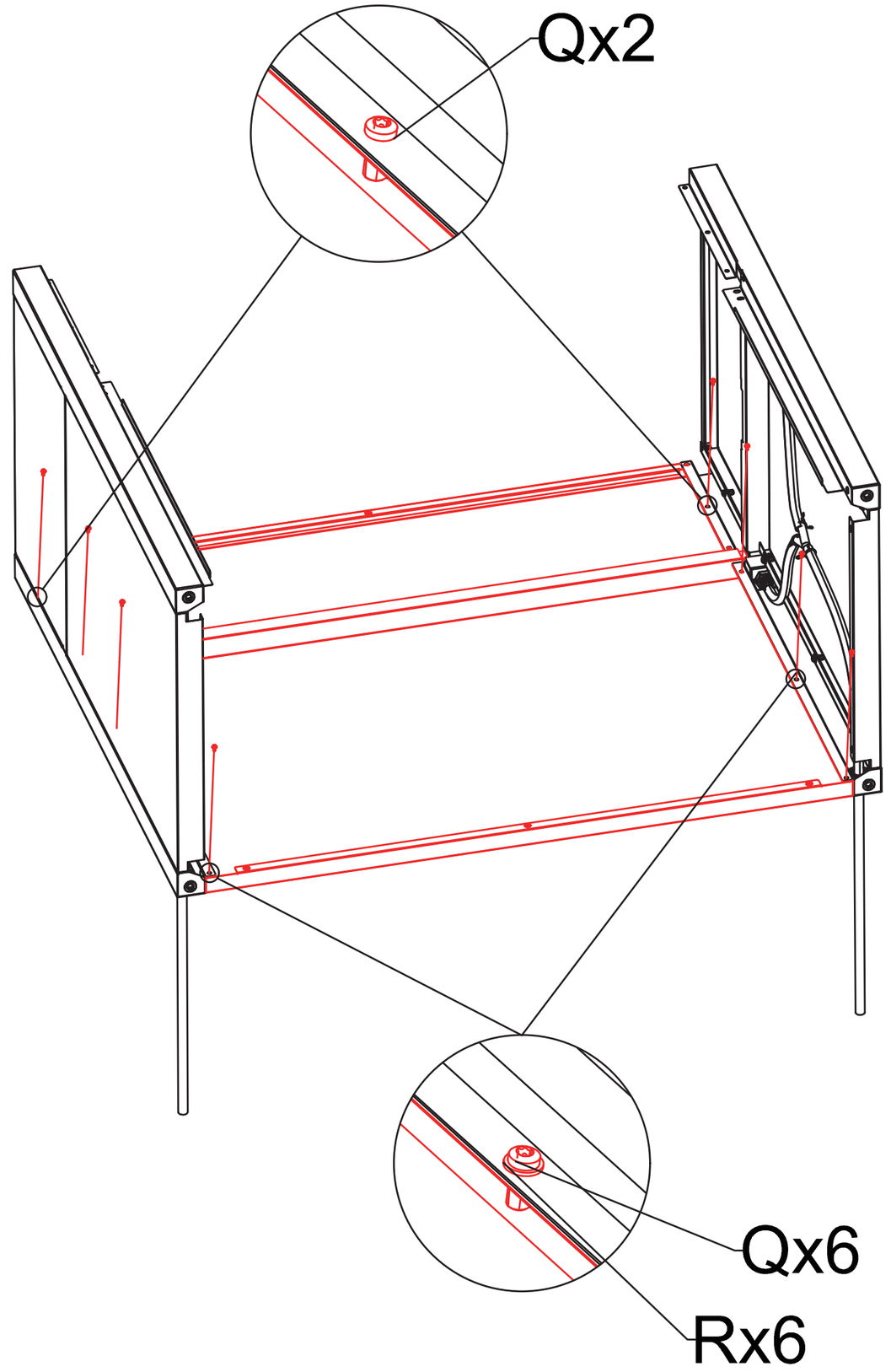

Schritt 2

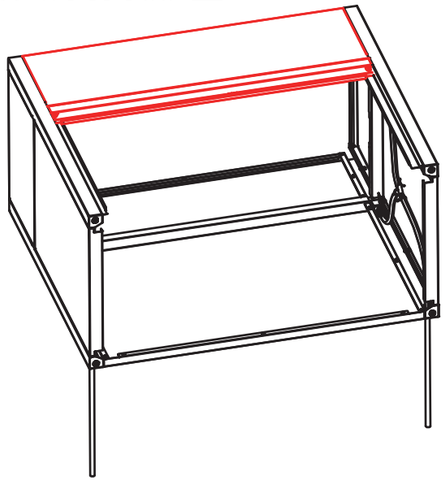

Schritt 2-1

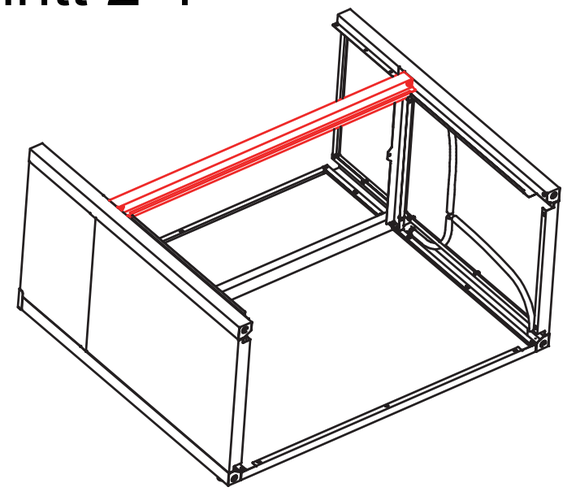

Schritt 2-2

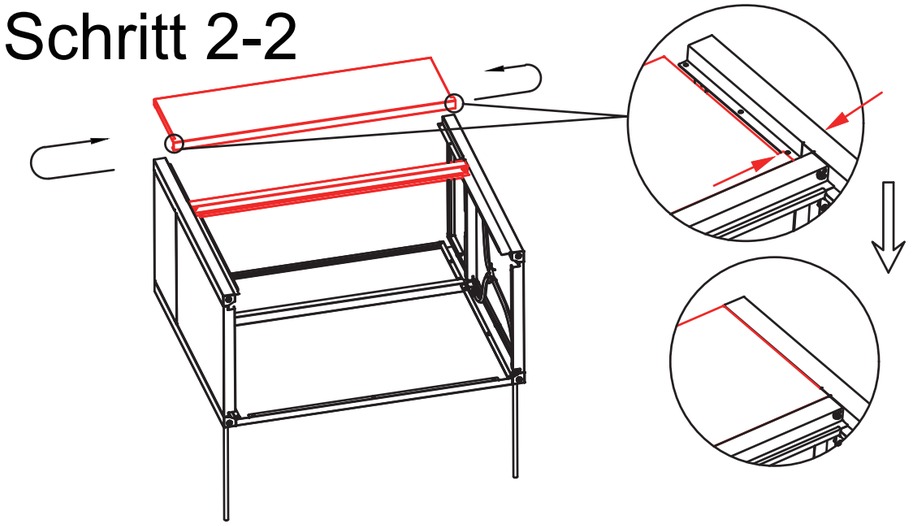

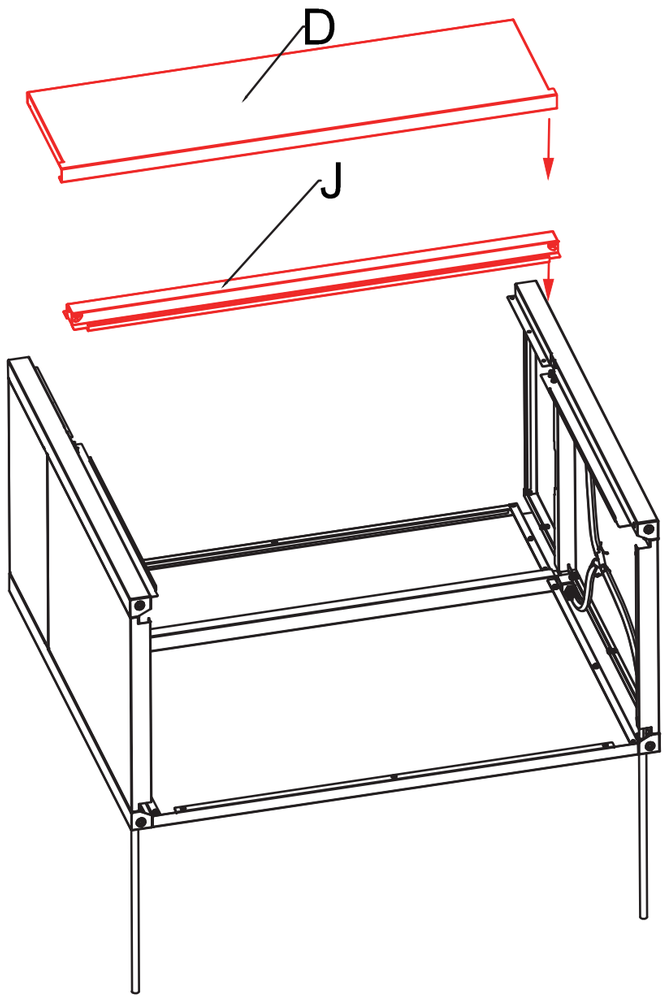

Schritt 2-3

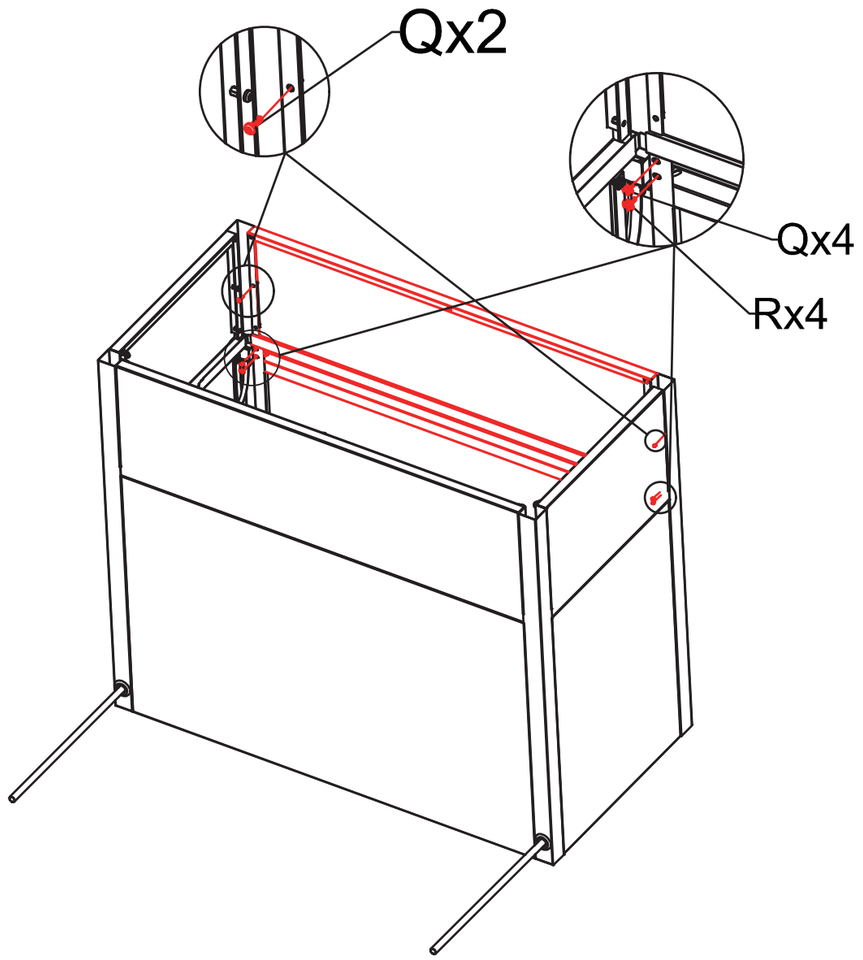

Schritt 3

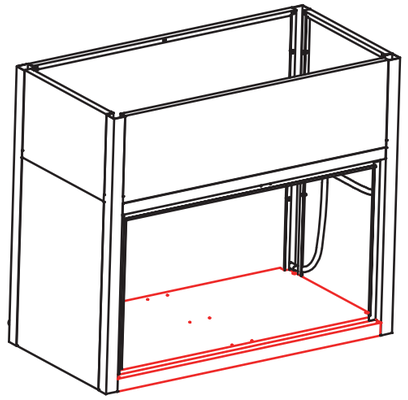

Schritt 3-1

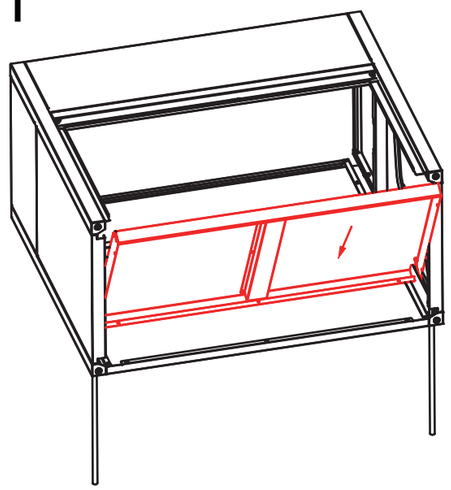

Schritt 3-2

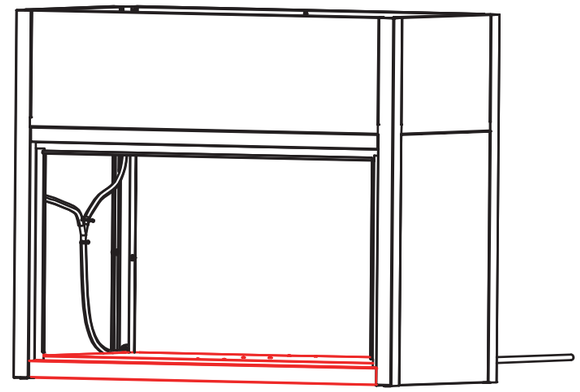

Schritt 3-3

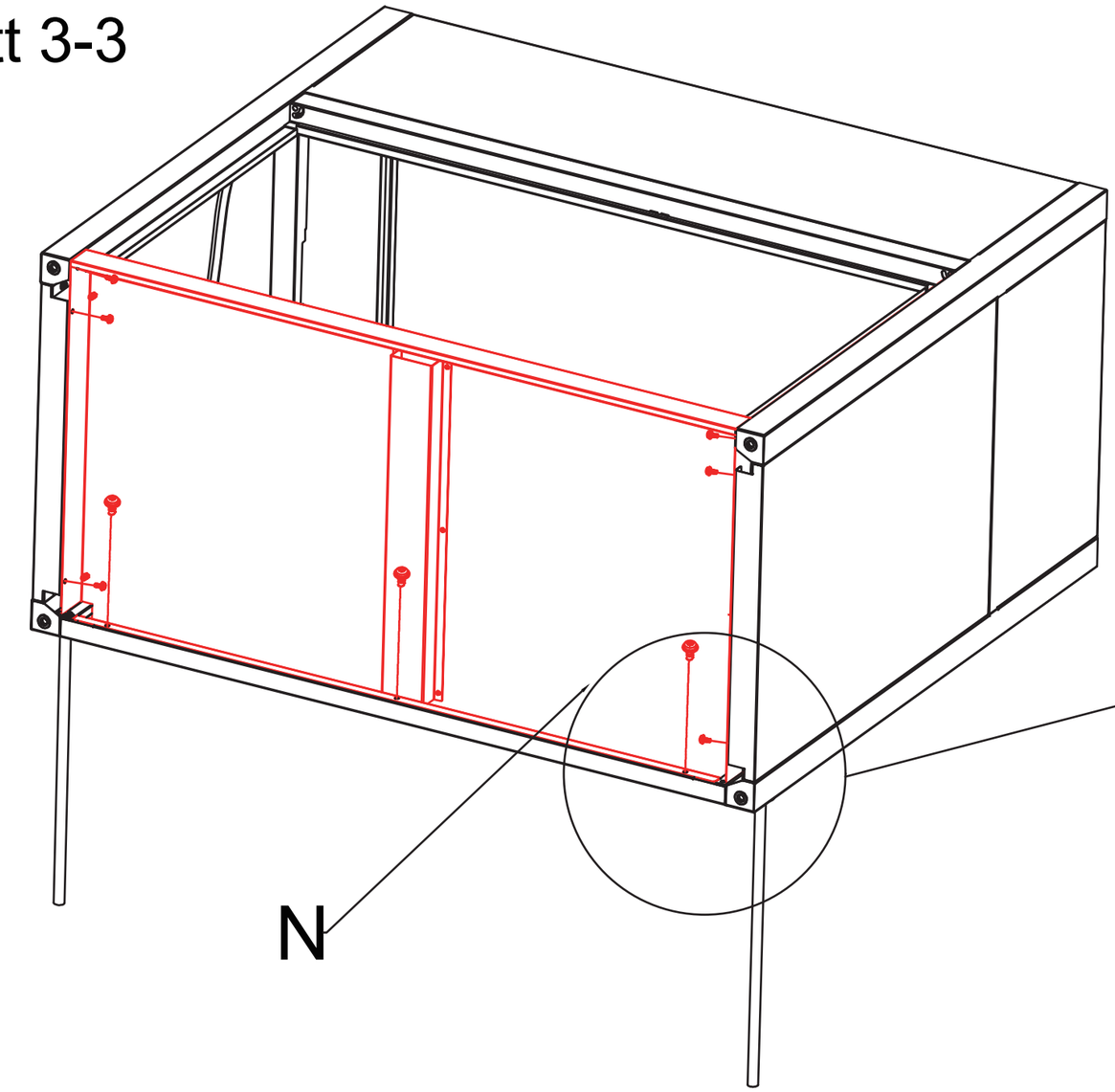

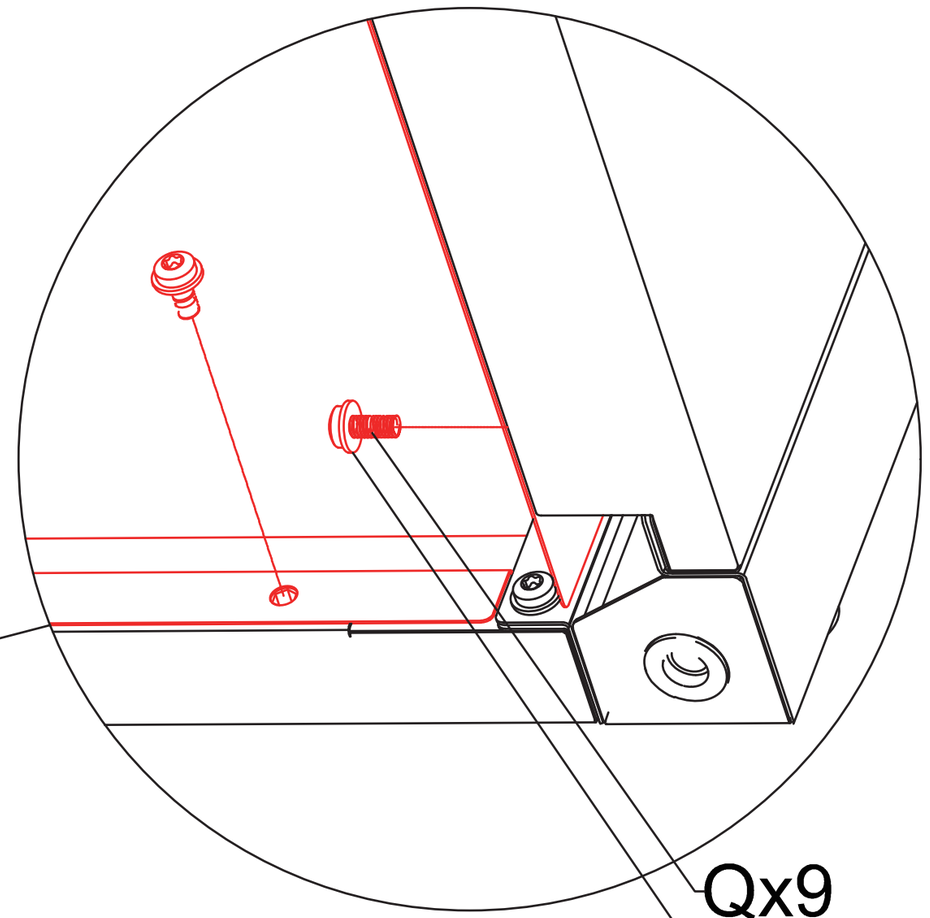

Schritt 4

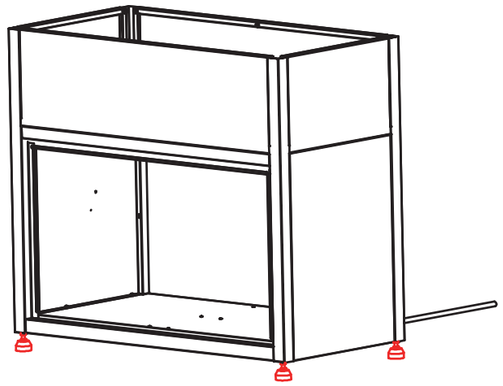

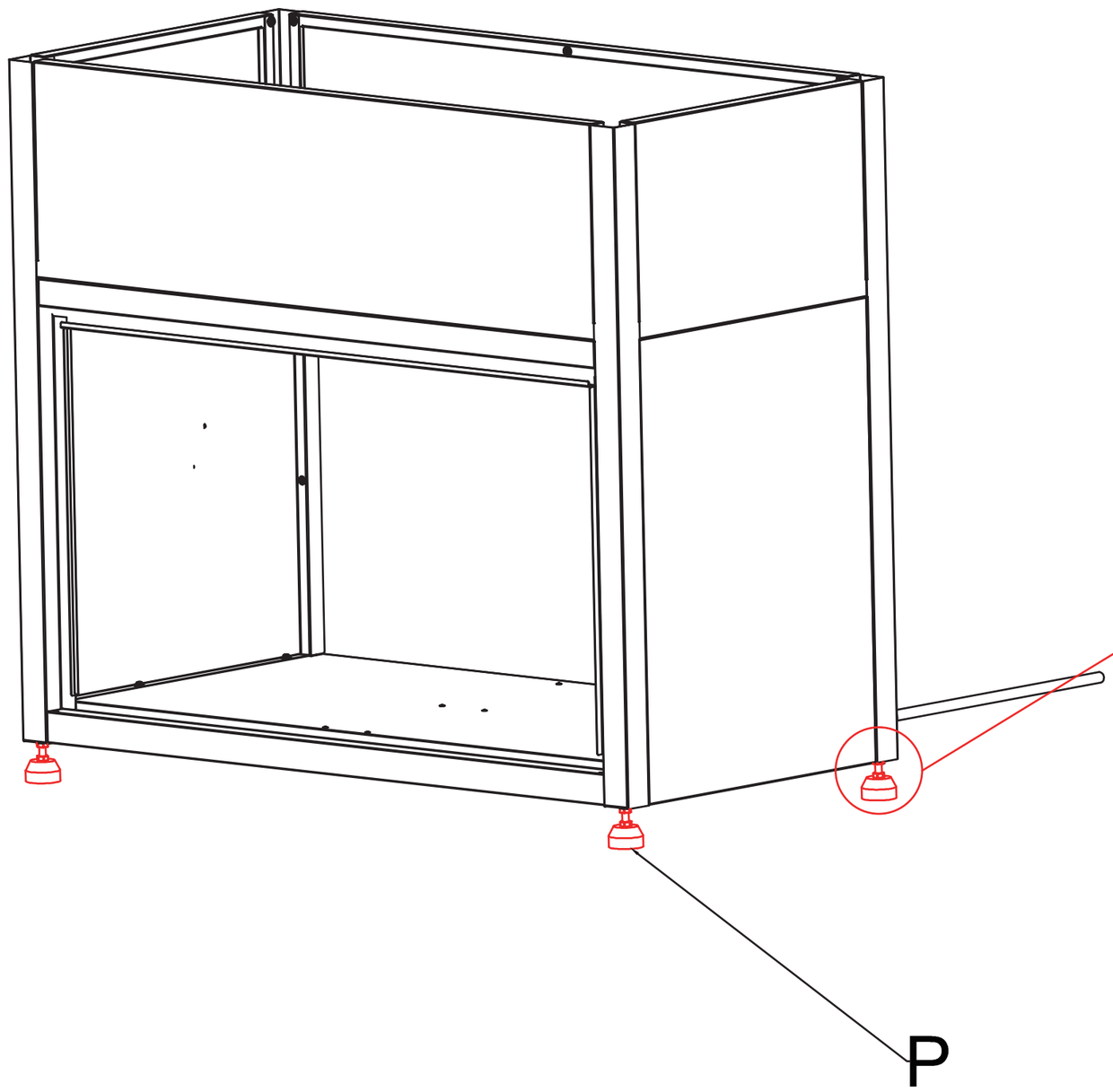



P

MAX15mm

Schritt 5

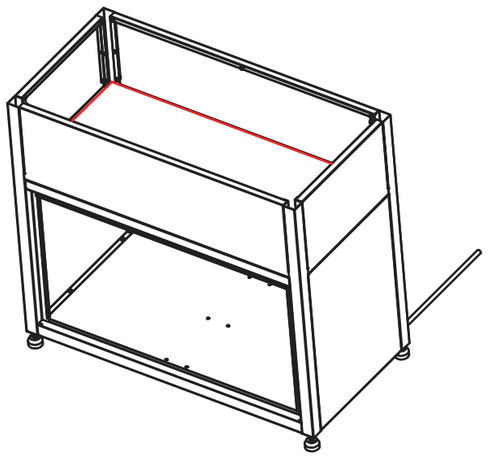

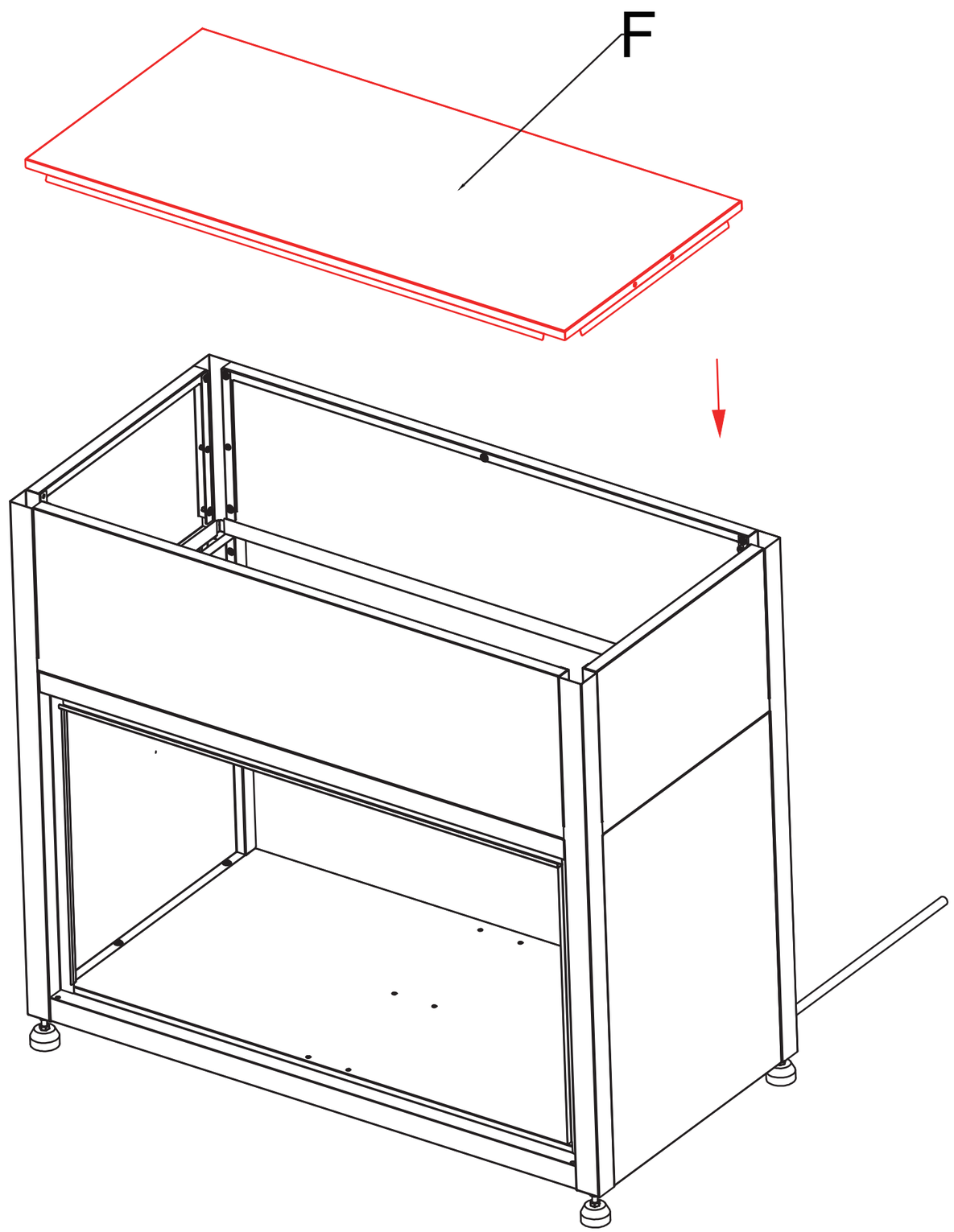

Schritt 6

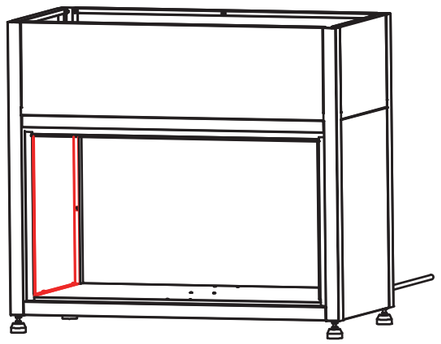

Schritt 6-1

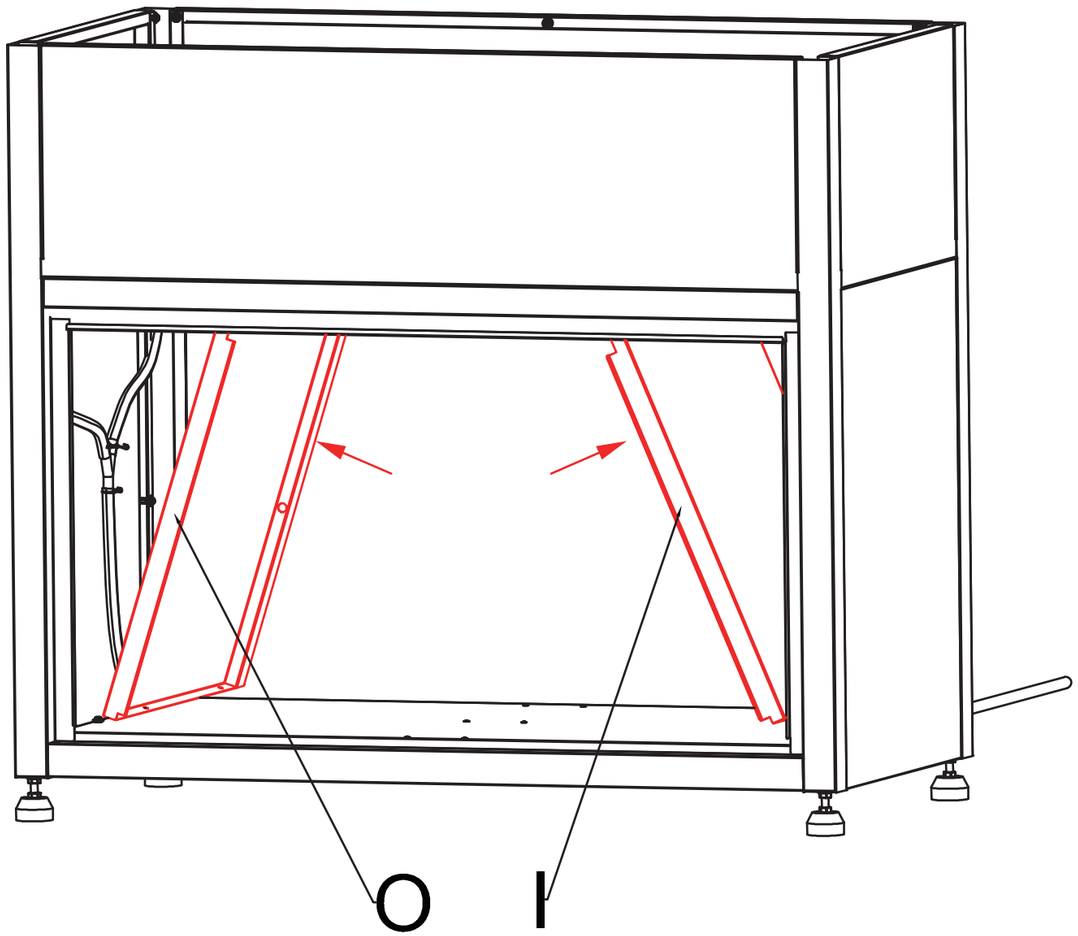

Schritt 6-2

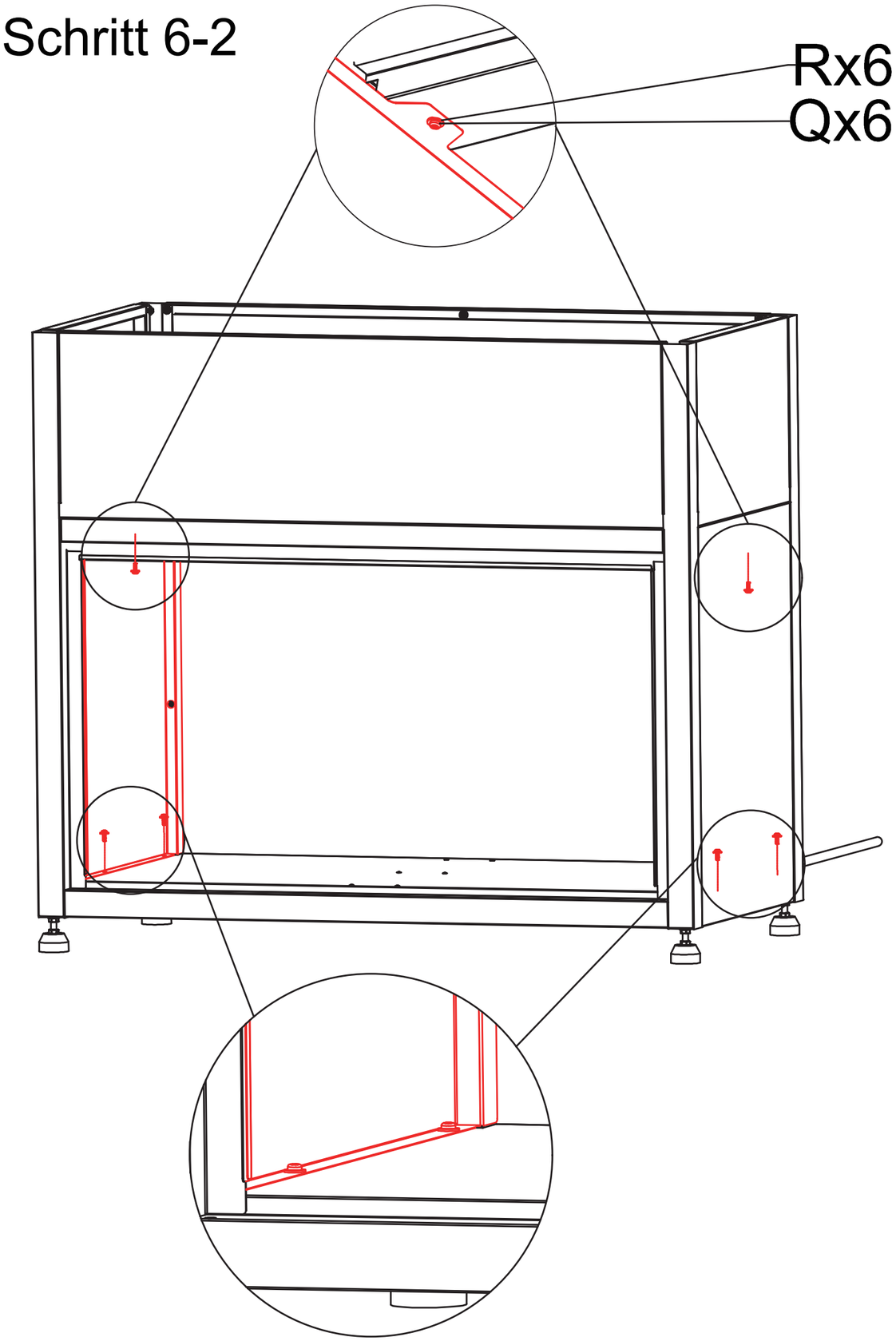

Schritt 7

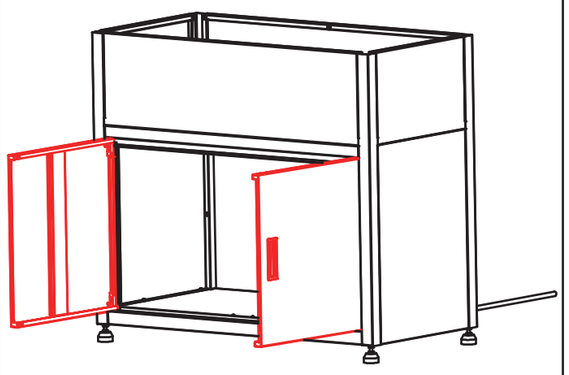

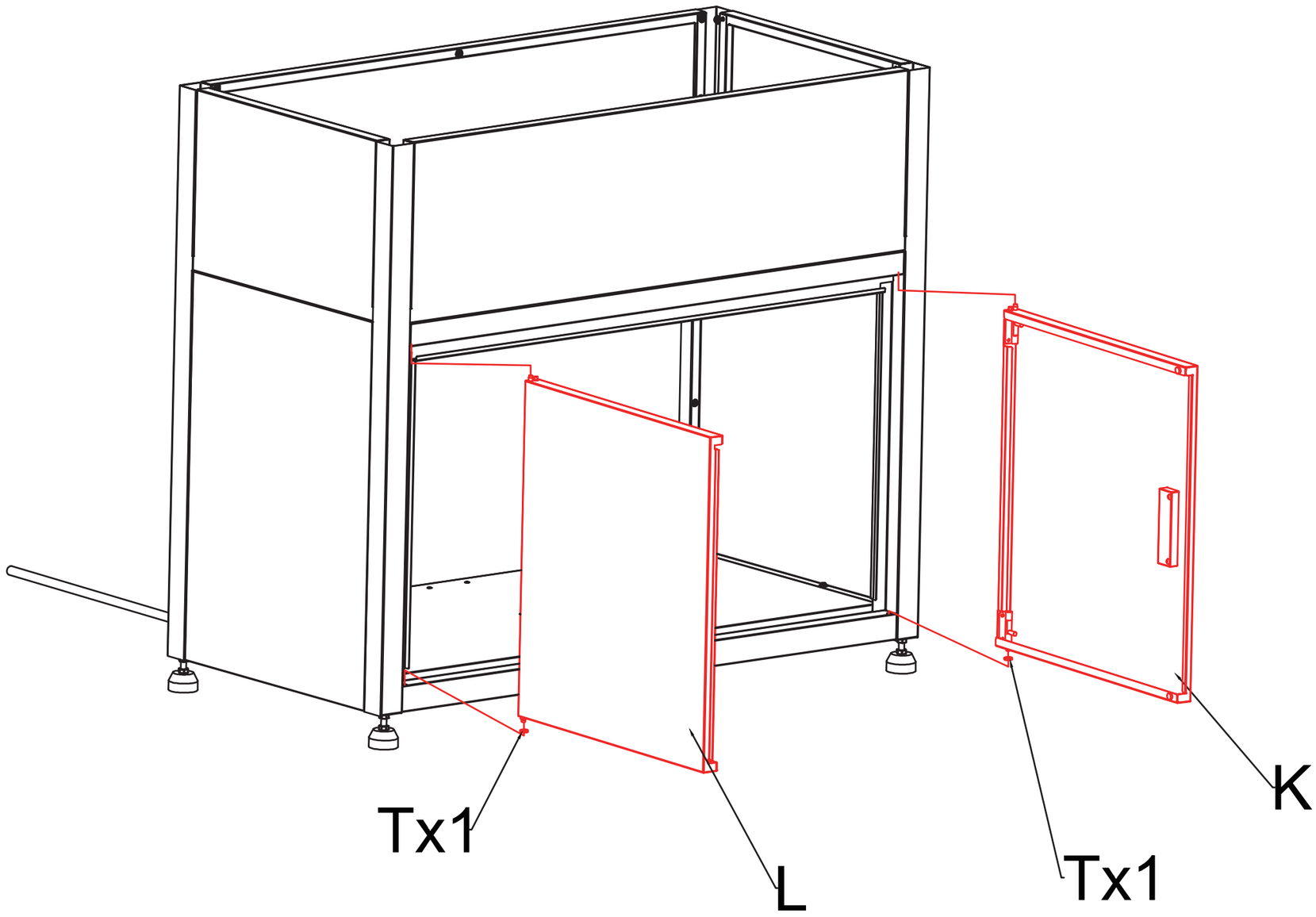

Schritt 8

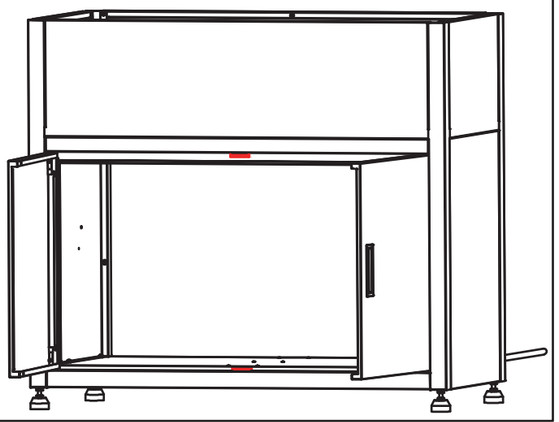

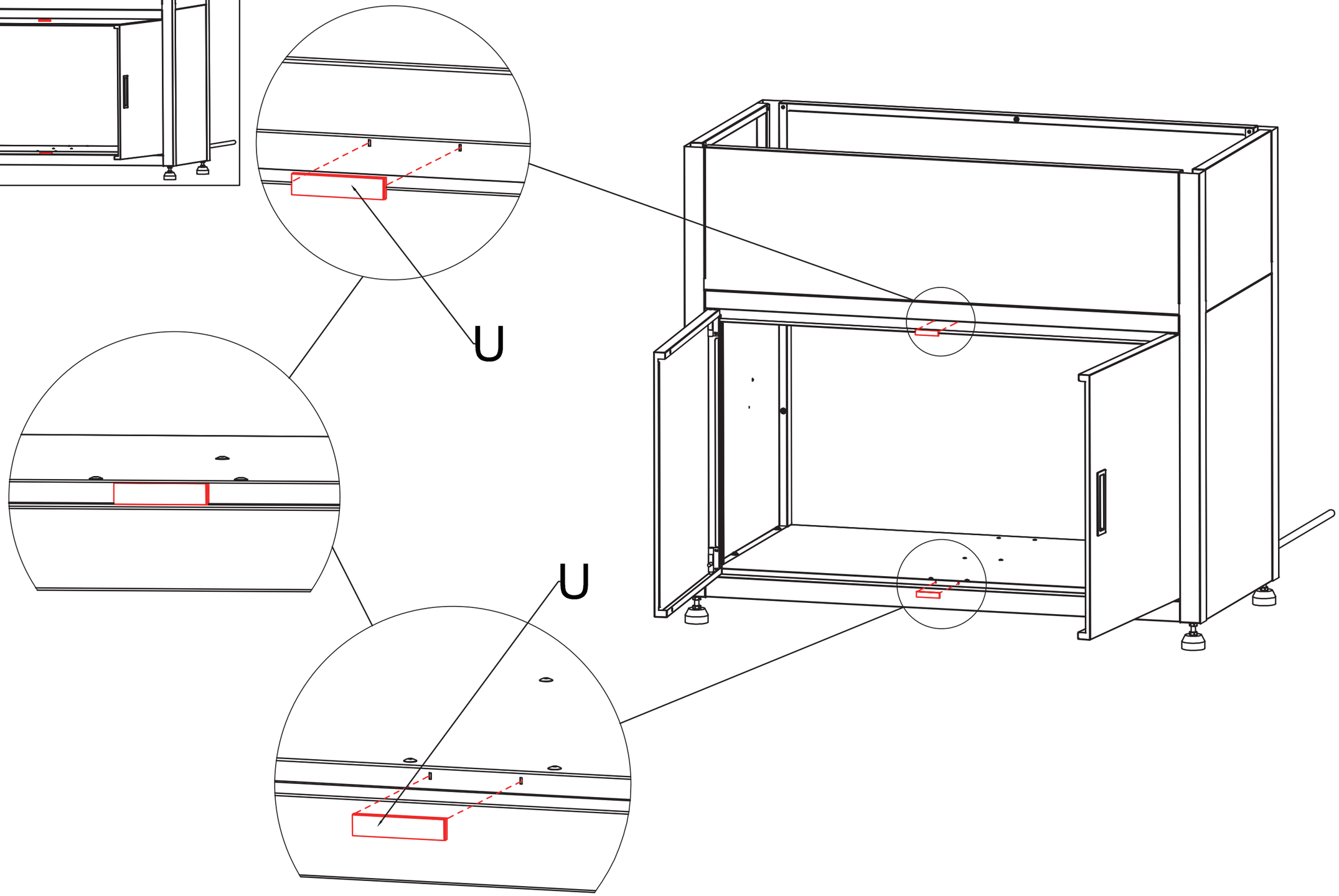

Schritt 9

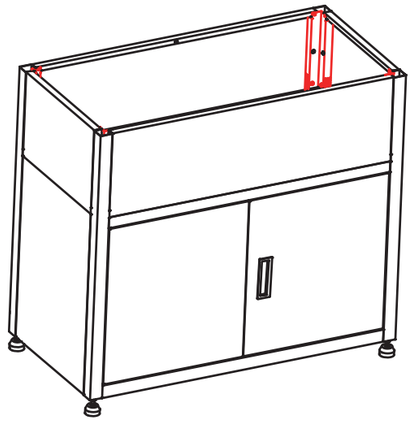

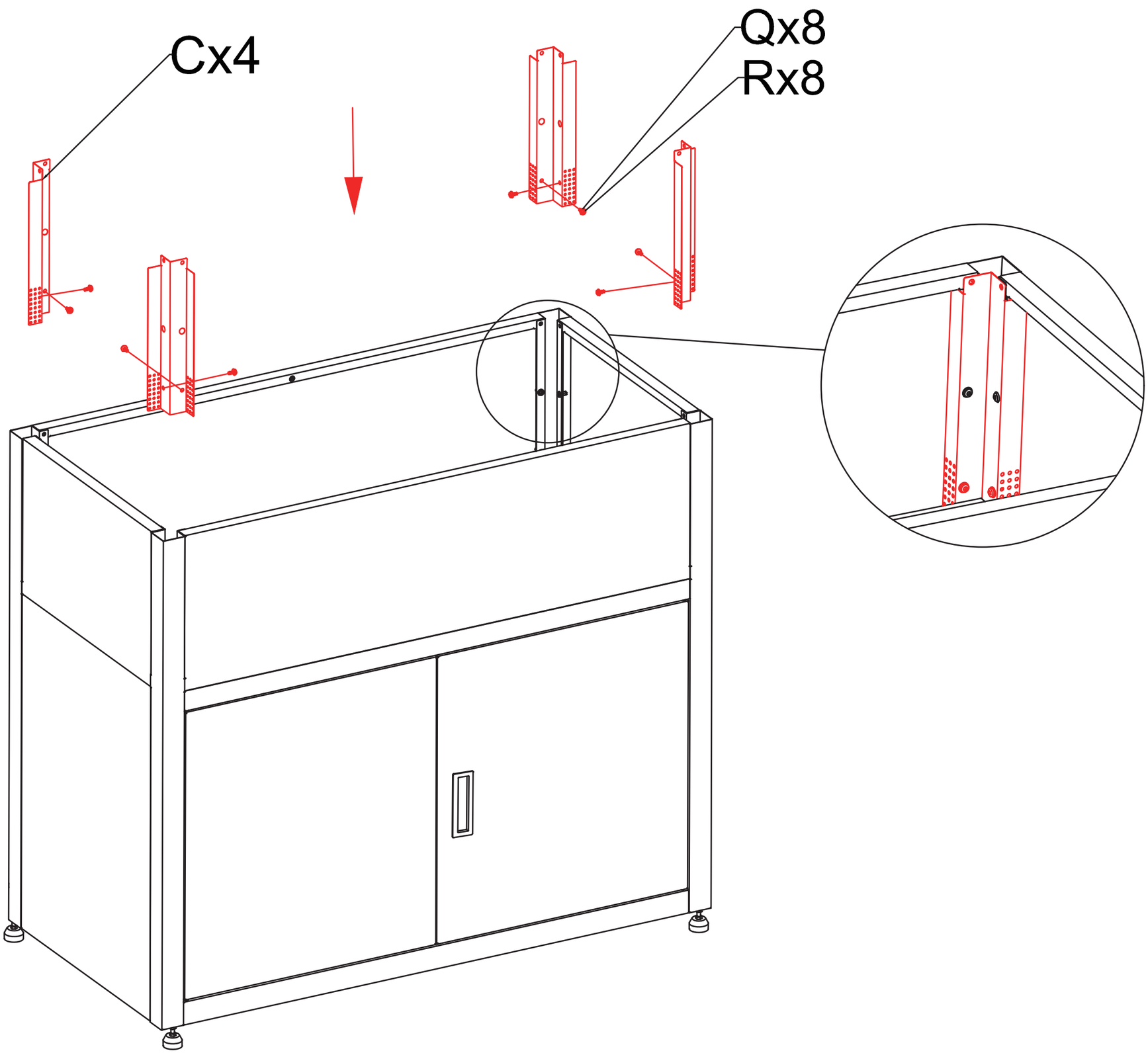

Schritt 10

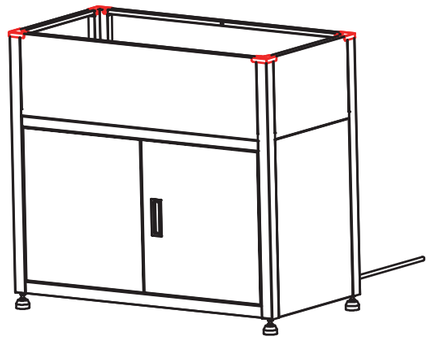

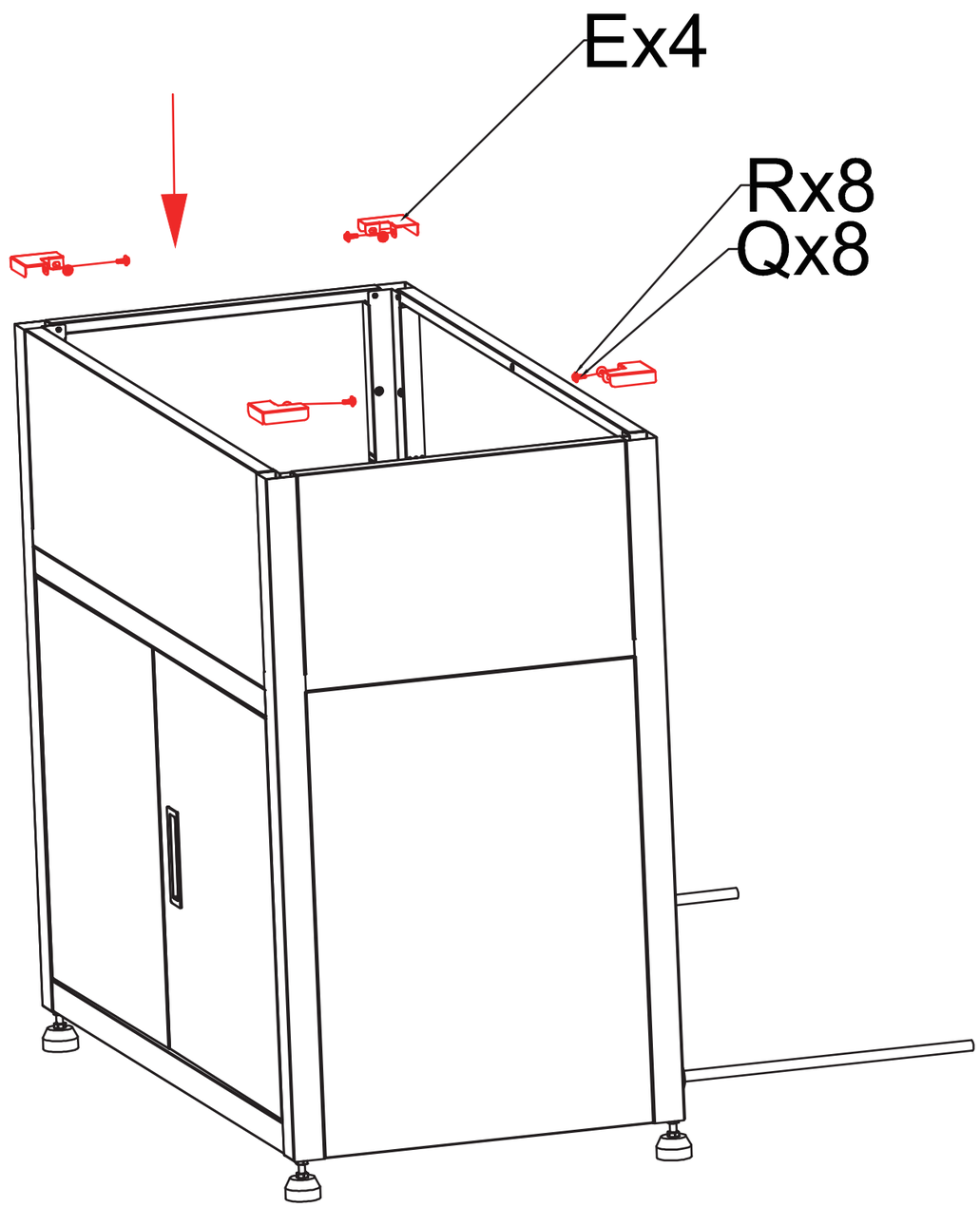

Schritt 11

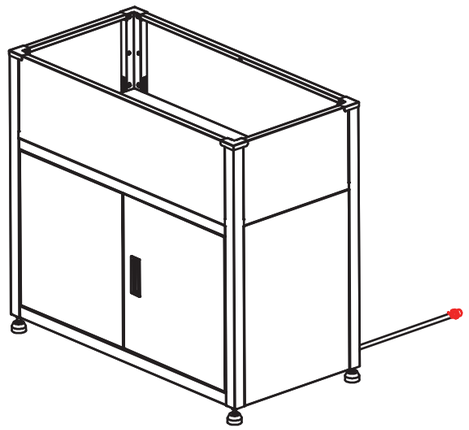

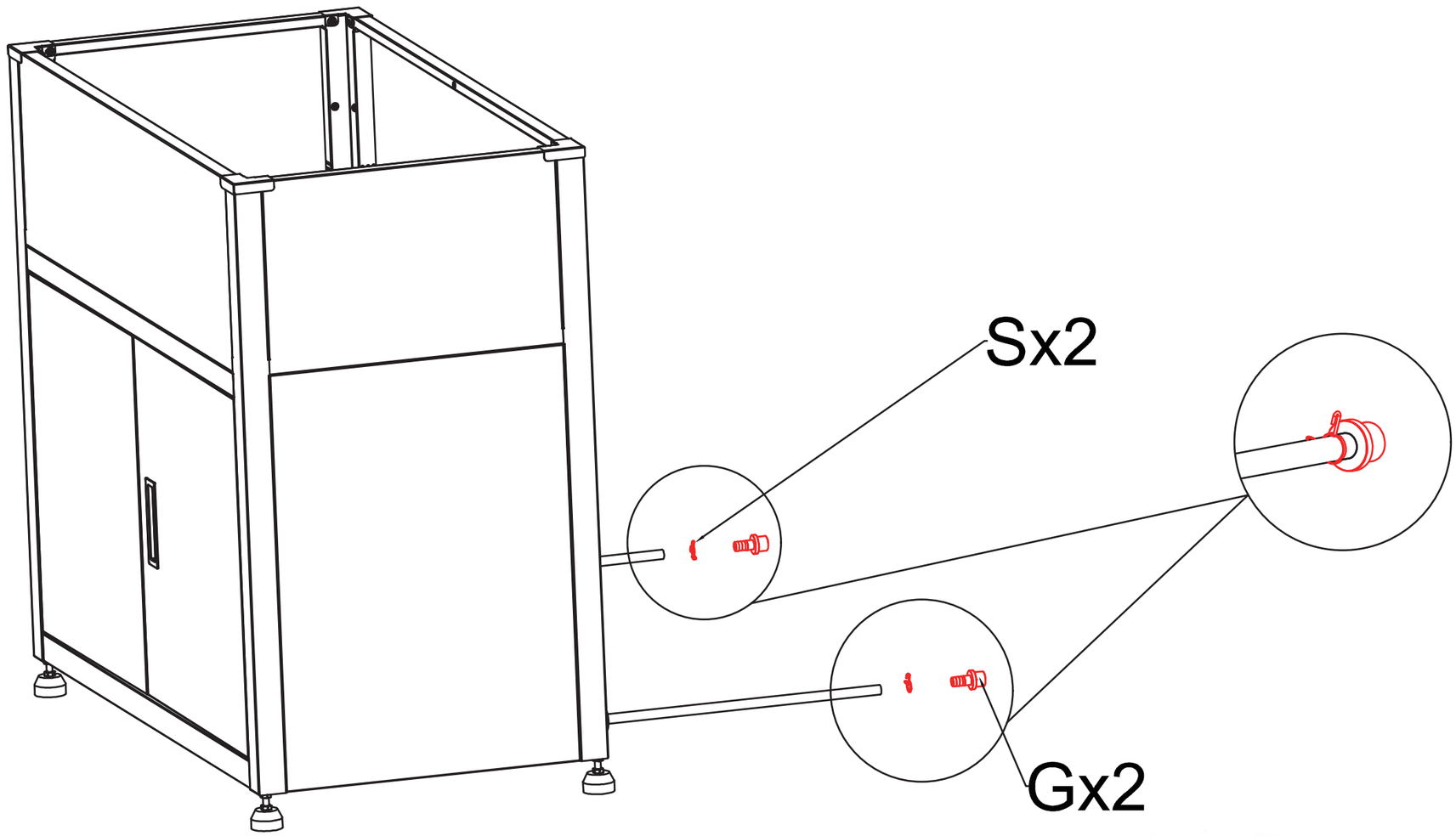

A. Schweitzer GmbH
Gewerbeallee 22
4150 Rohrbach-Berg
Mail: office@schweitzer-holz.at