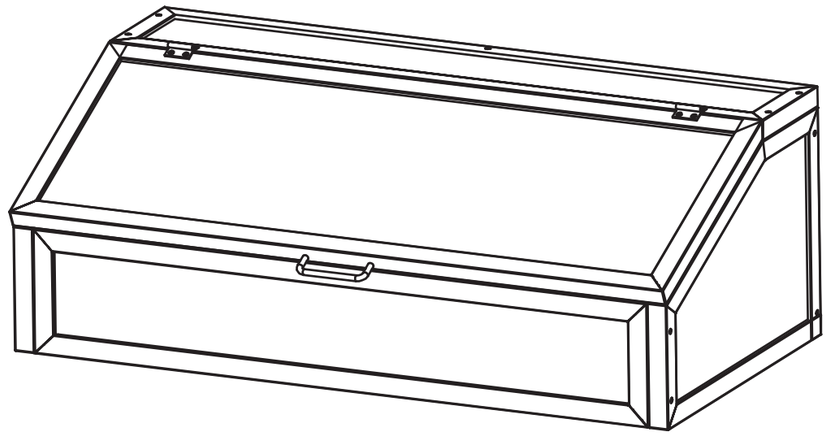

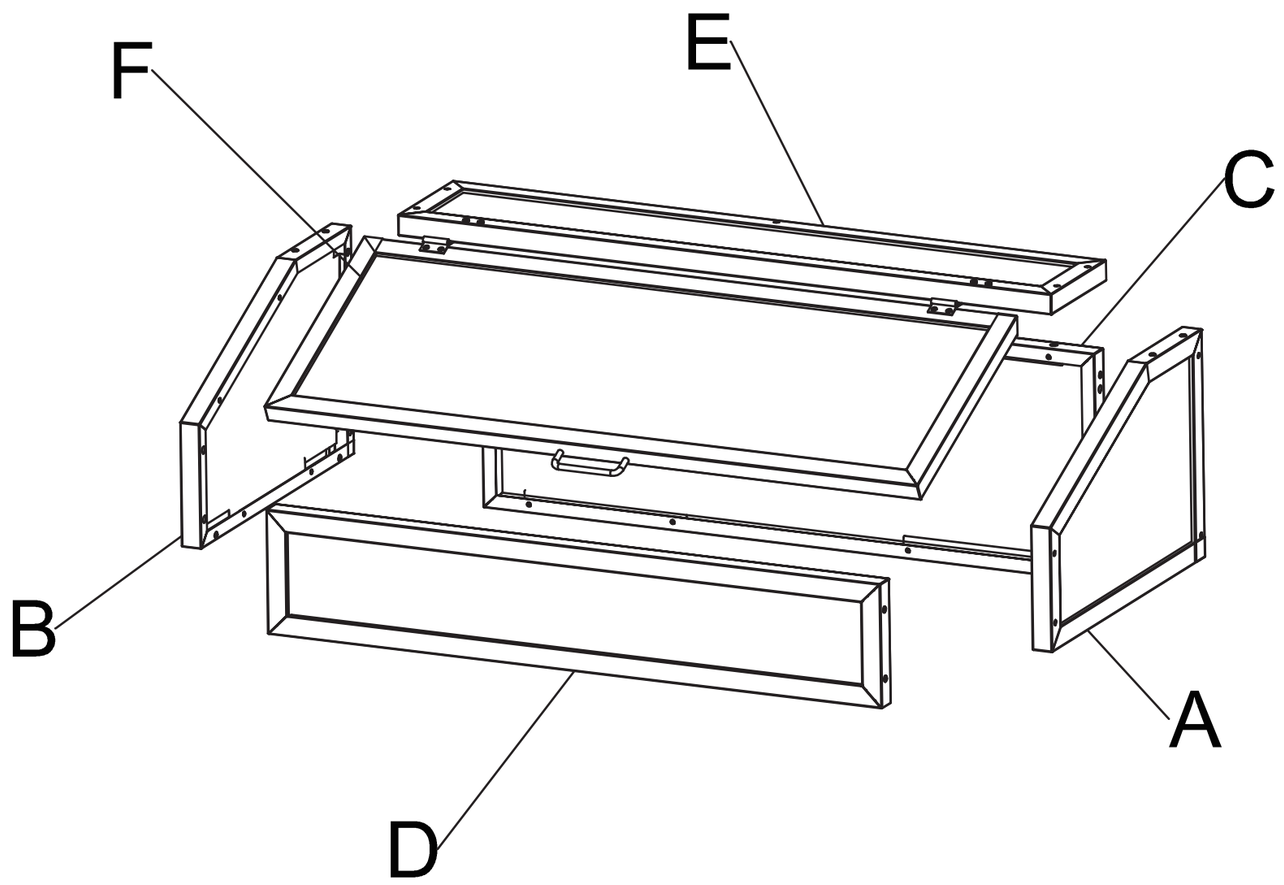
F
E
C
B
A
D

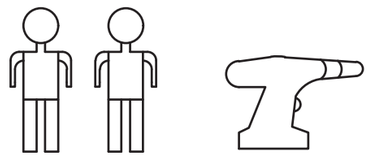

Ax1 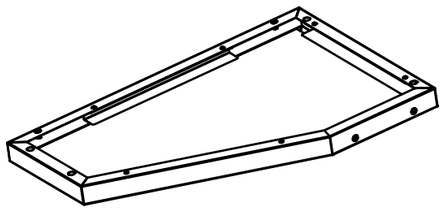	Bx1 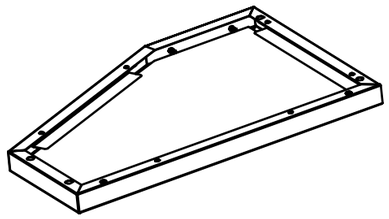	Cx1 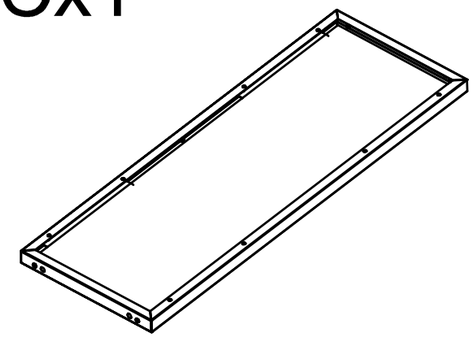	Dx1 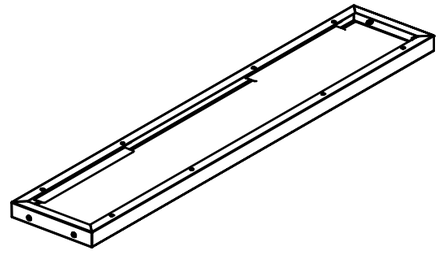	Ex1 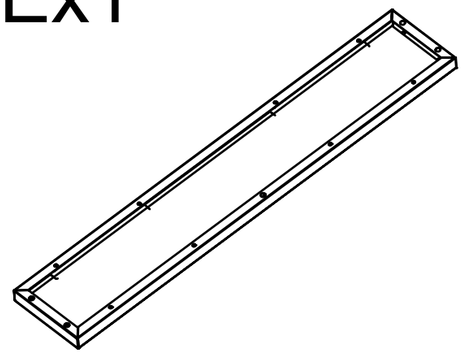
Fx1 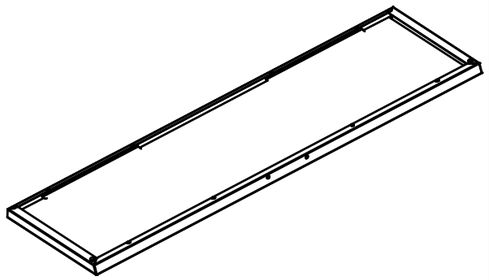	Gx2 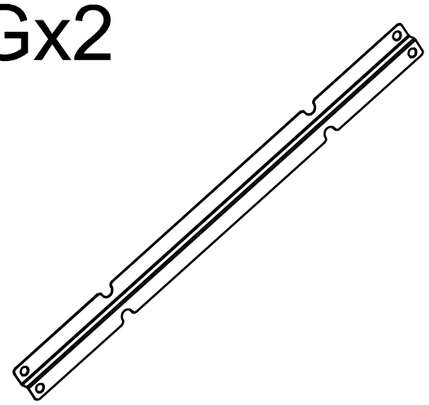	Hx2 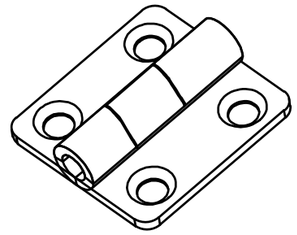	Ix1 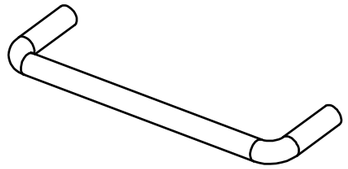	Jx13 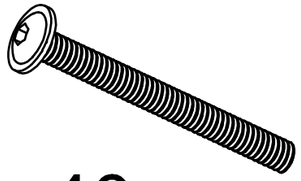 M4x40
Kx6 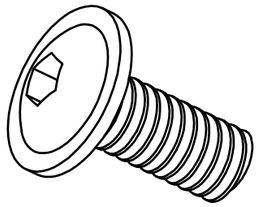 M4x10	Lx8 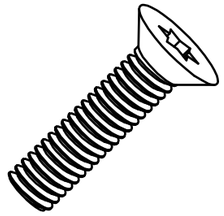 M4x14	Mx1 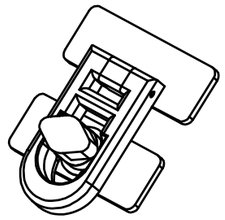	Nx1 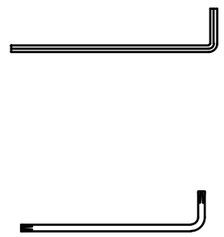 2.5# T20	Ox4 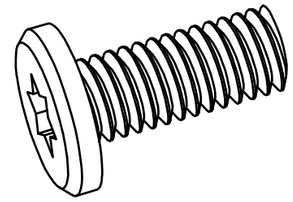 M4x14
Px4 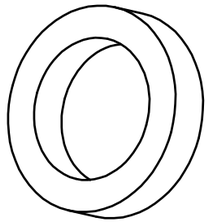 φ6.2-φ9-2	Qx2 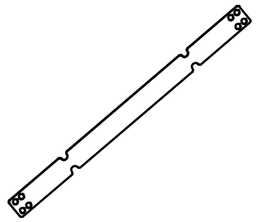			

Schritt 1

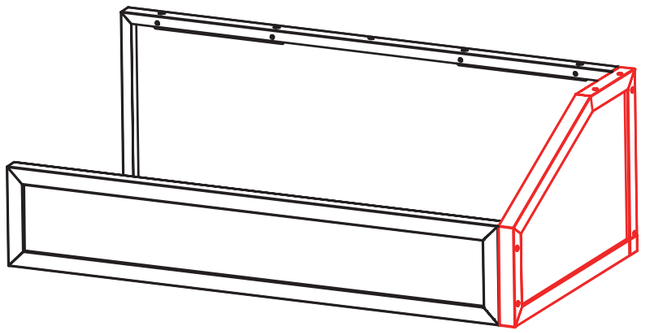

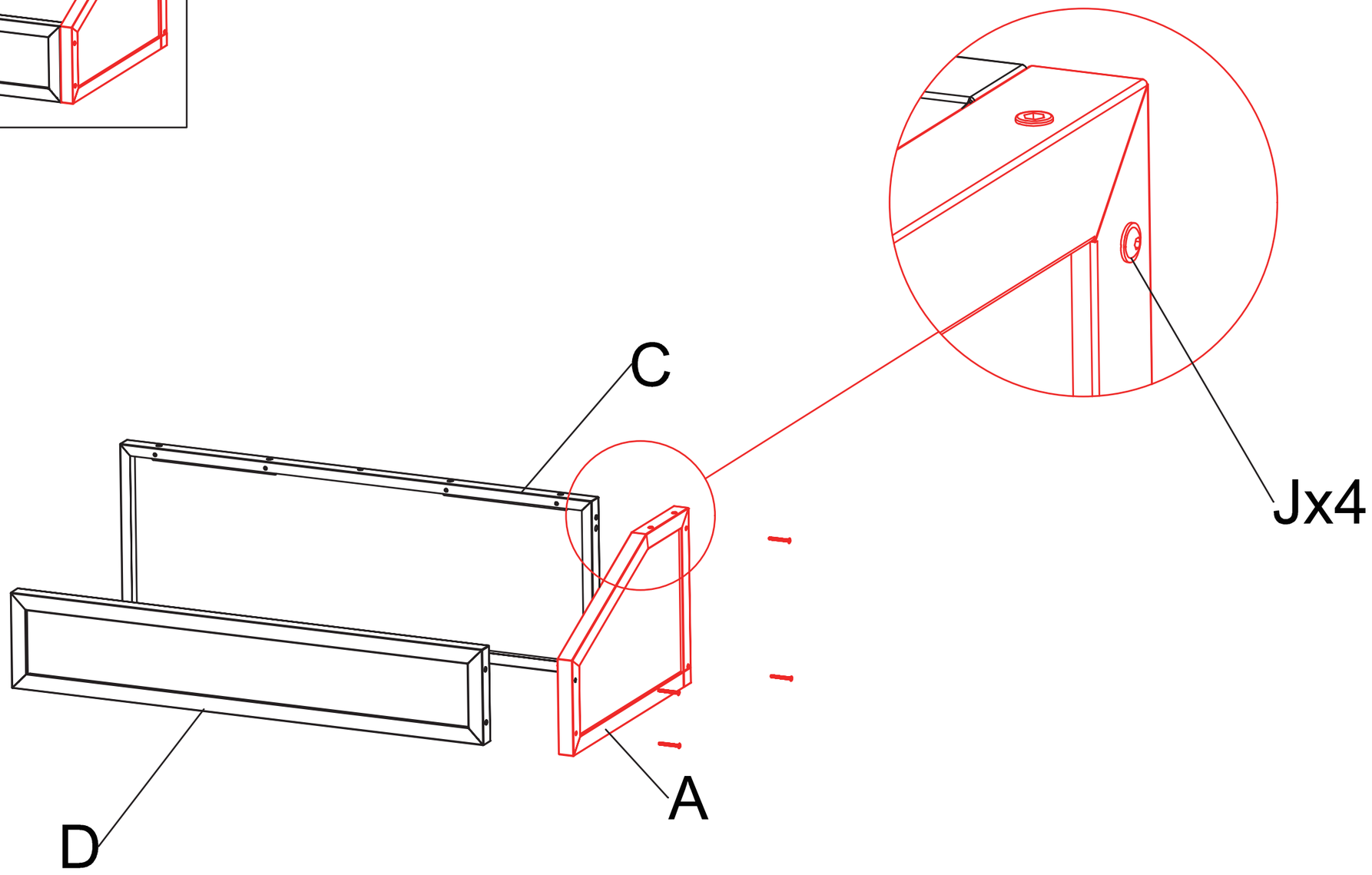

Schritt 2

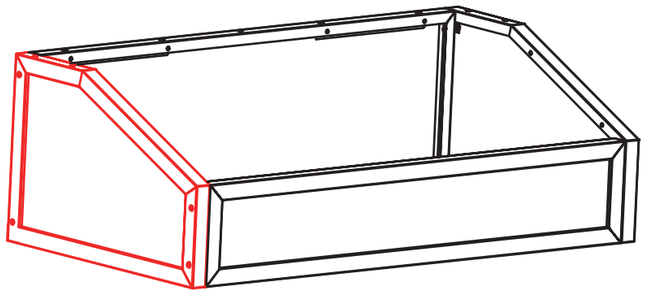

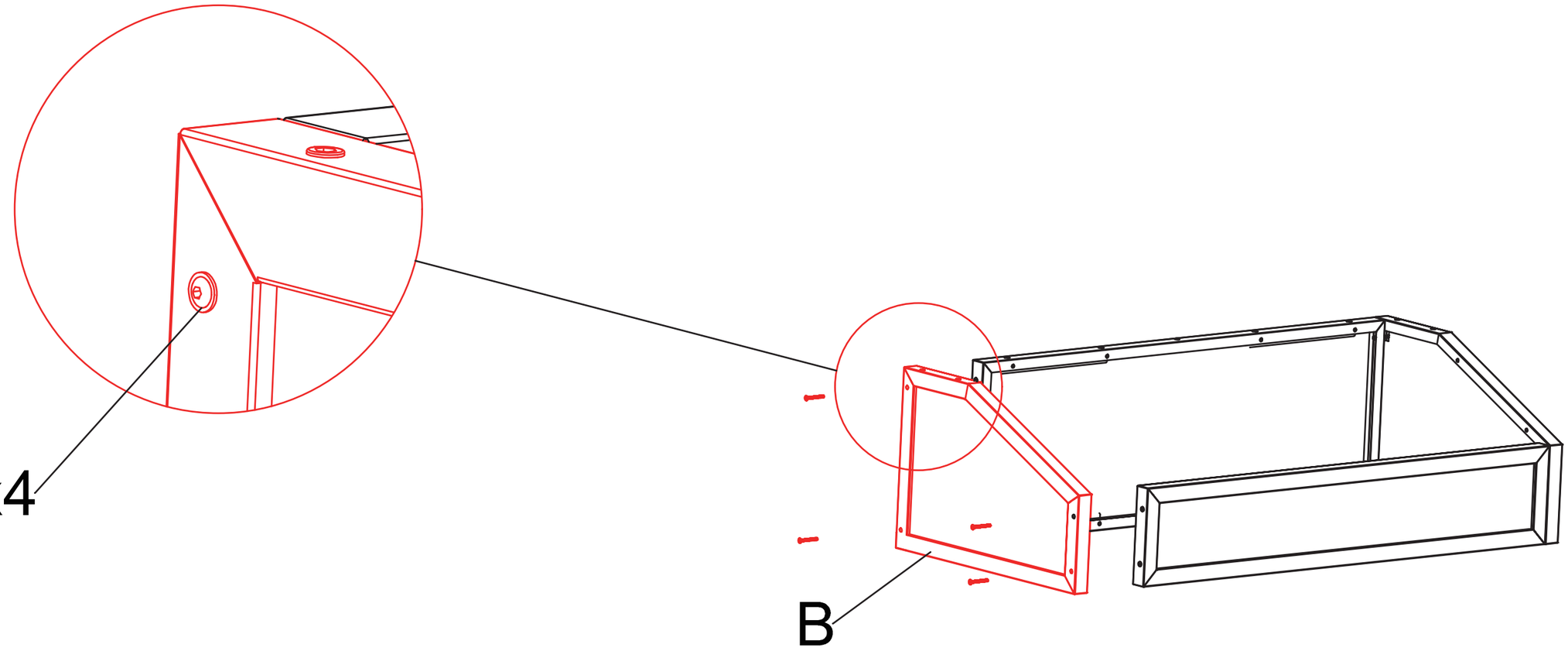

Schritt 3

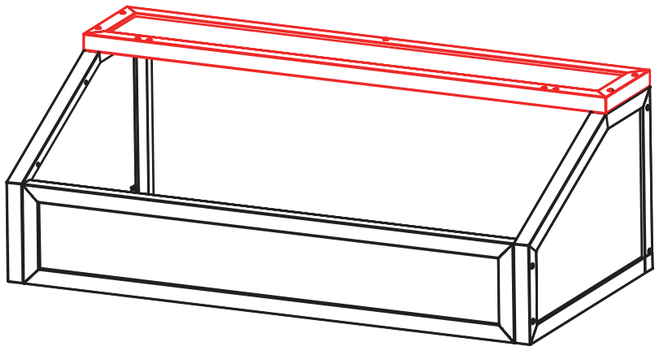

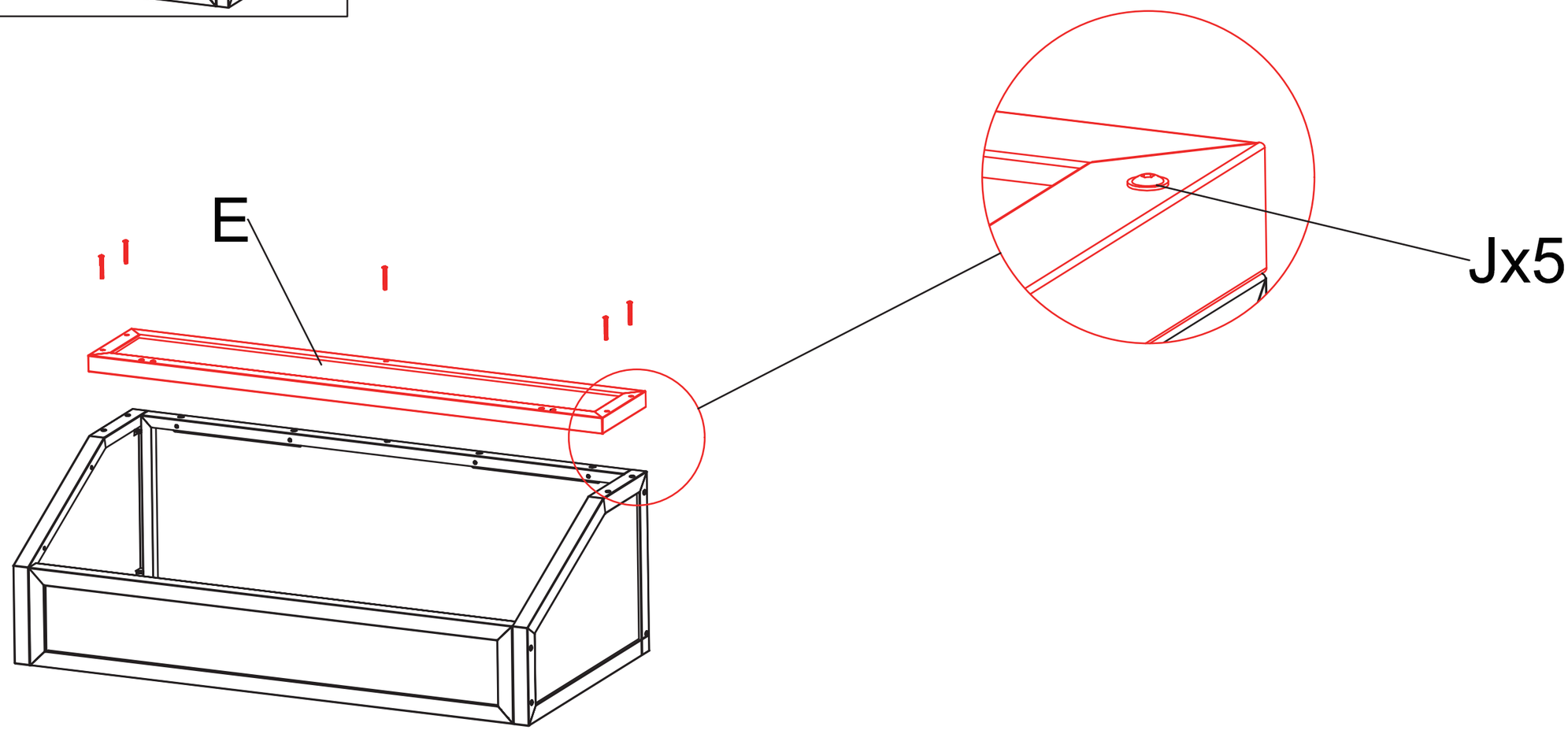

Schritt 4-1

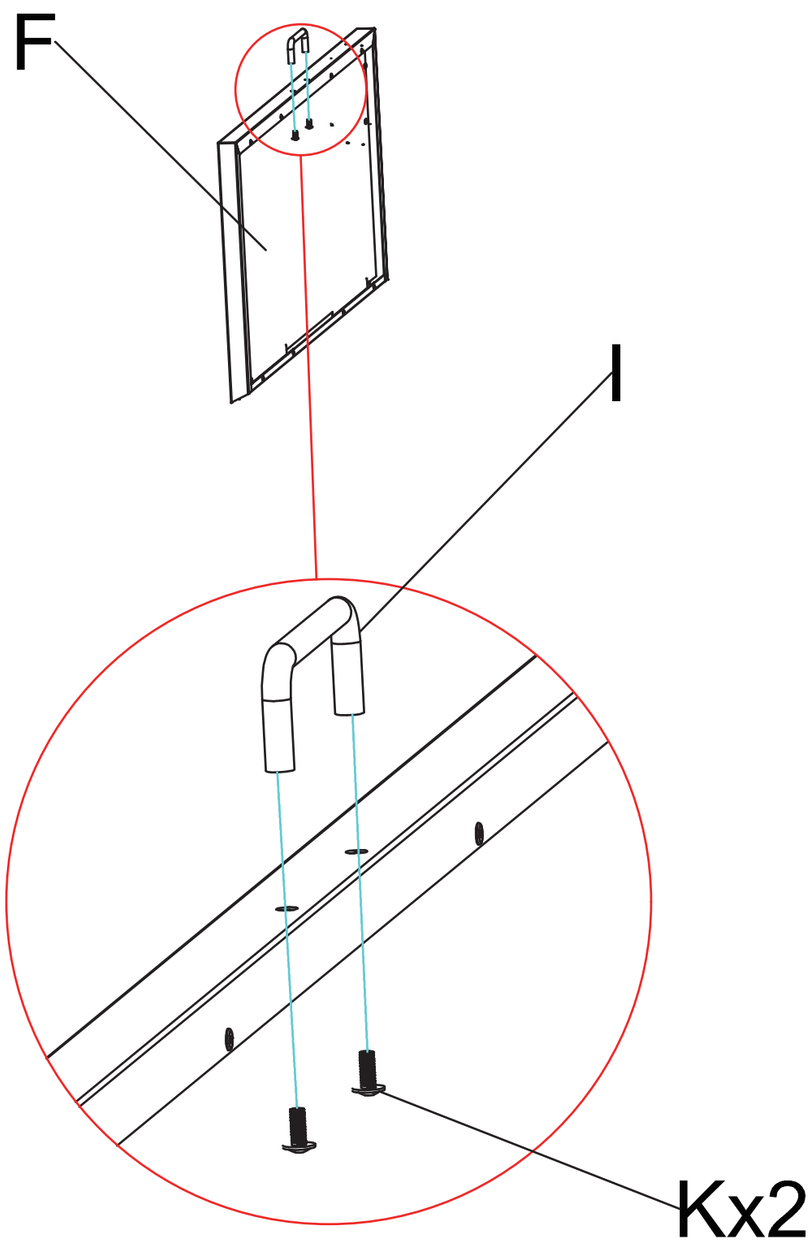

Schritt 4-2

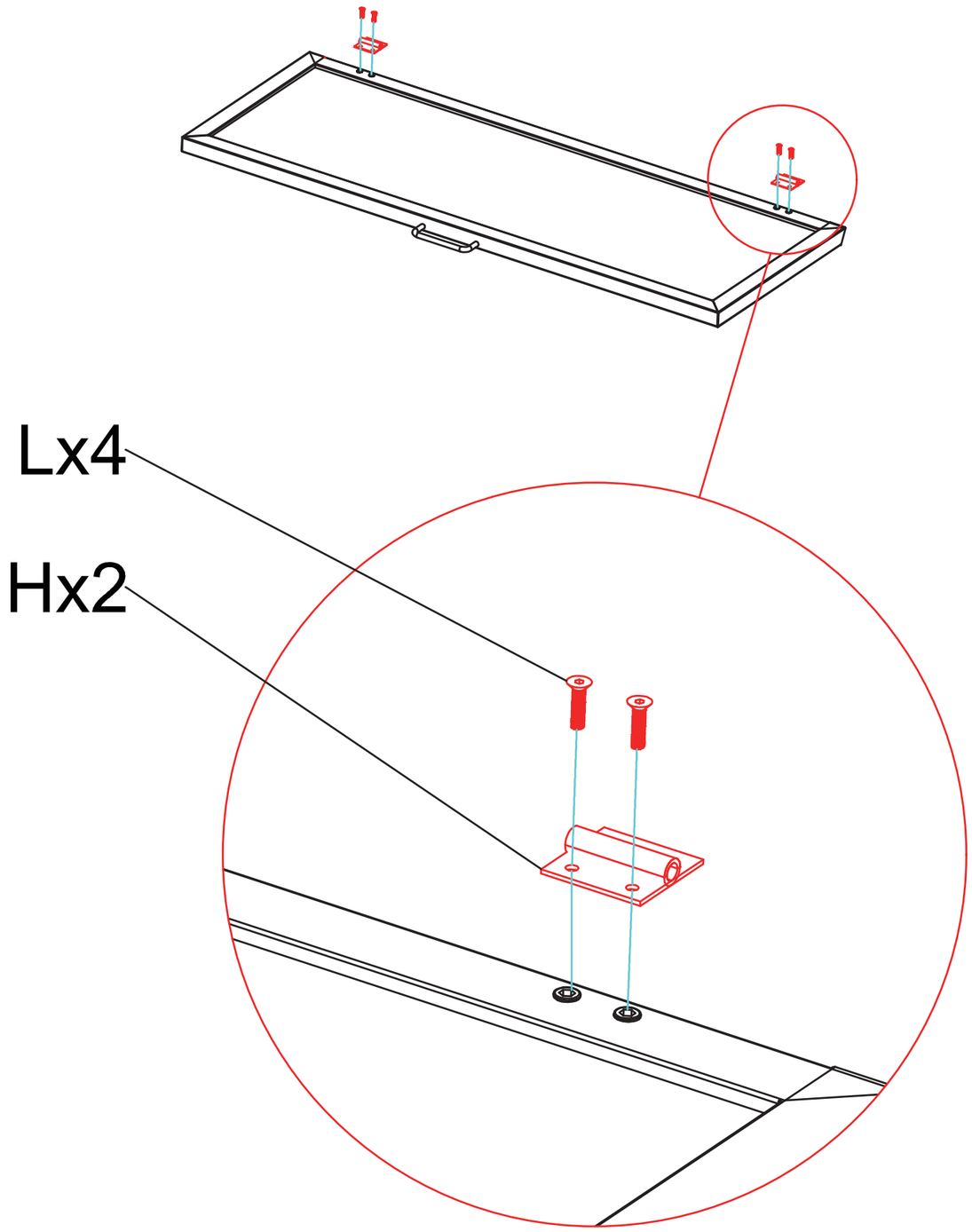

Schritt 5

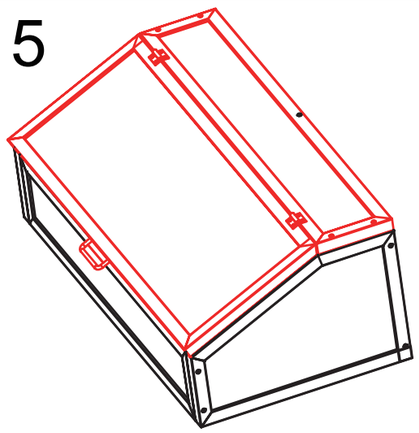

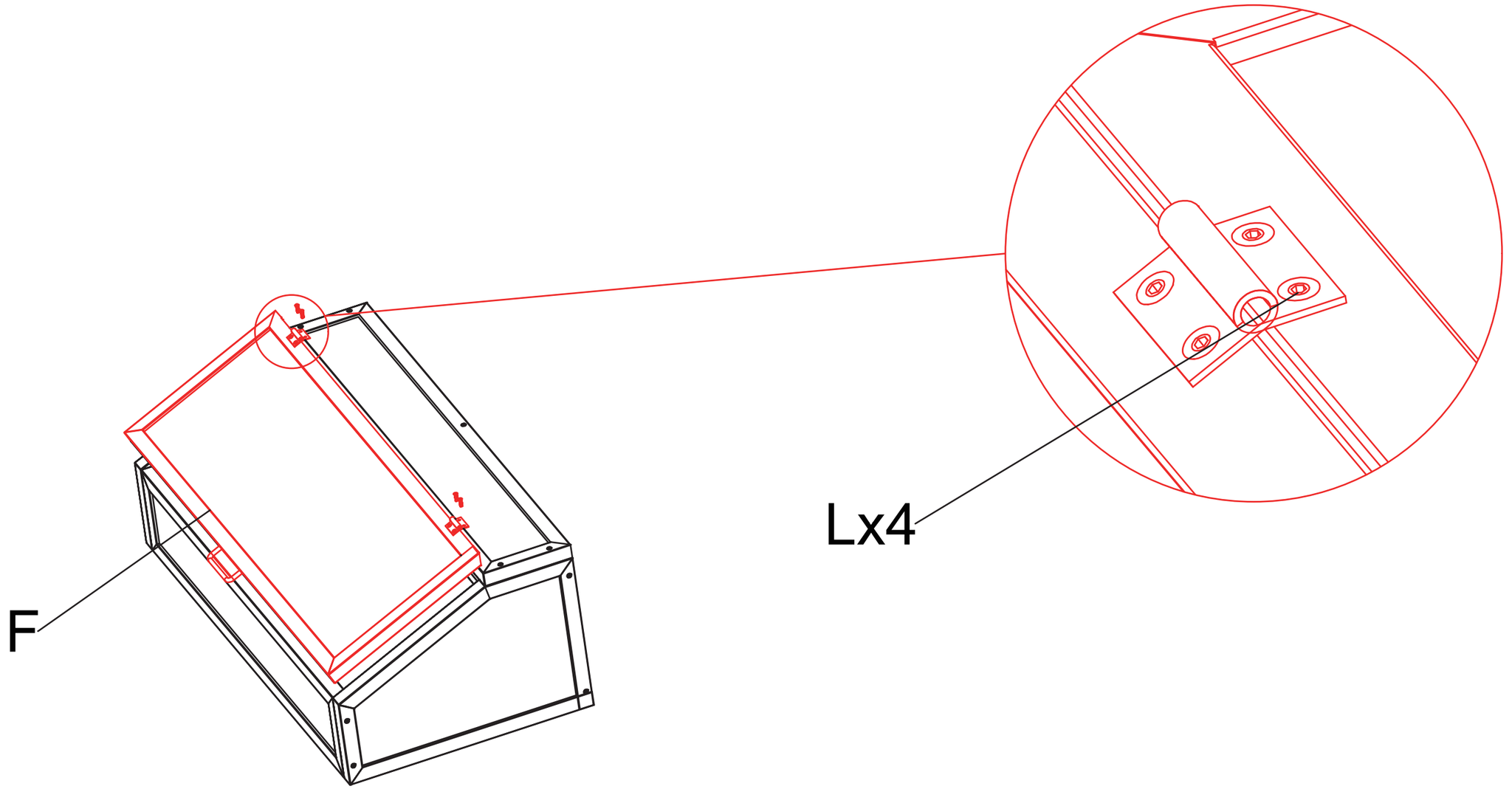

Schritt 6

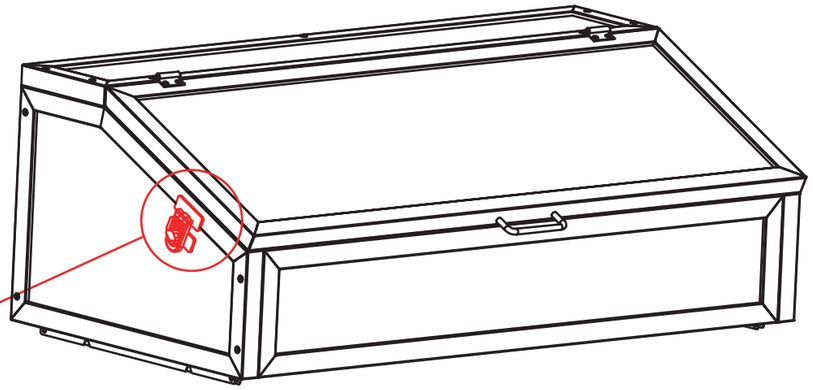

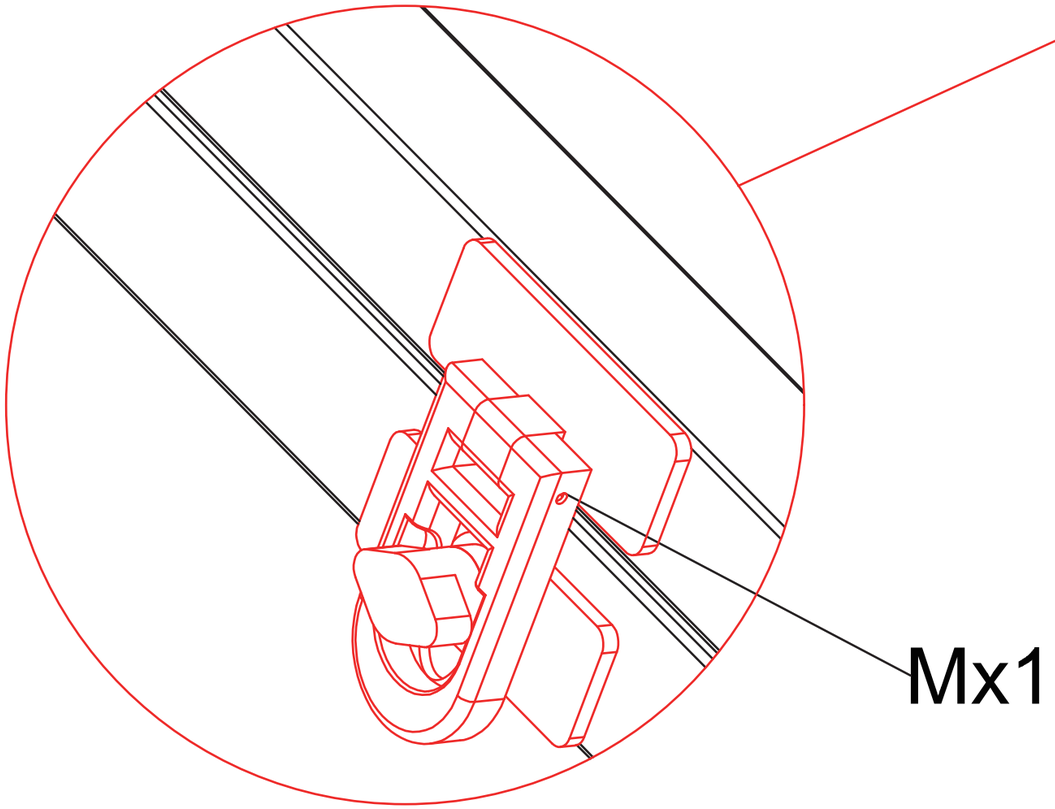

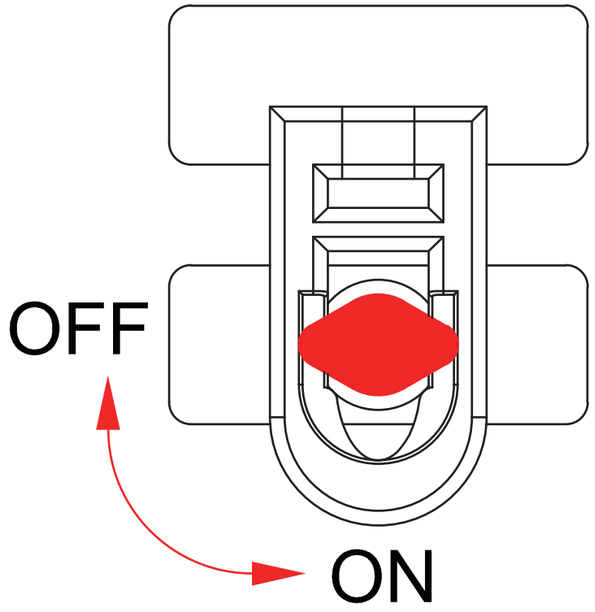

Schritt 7

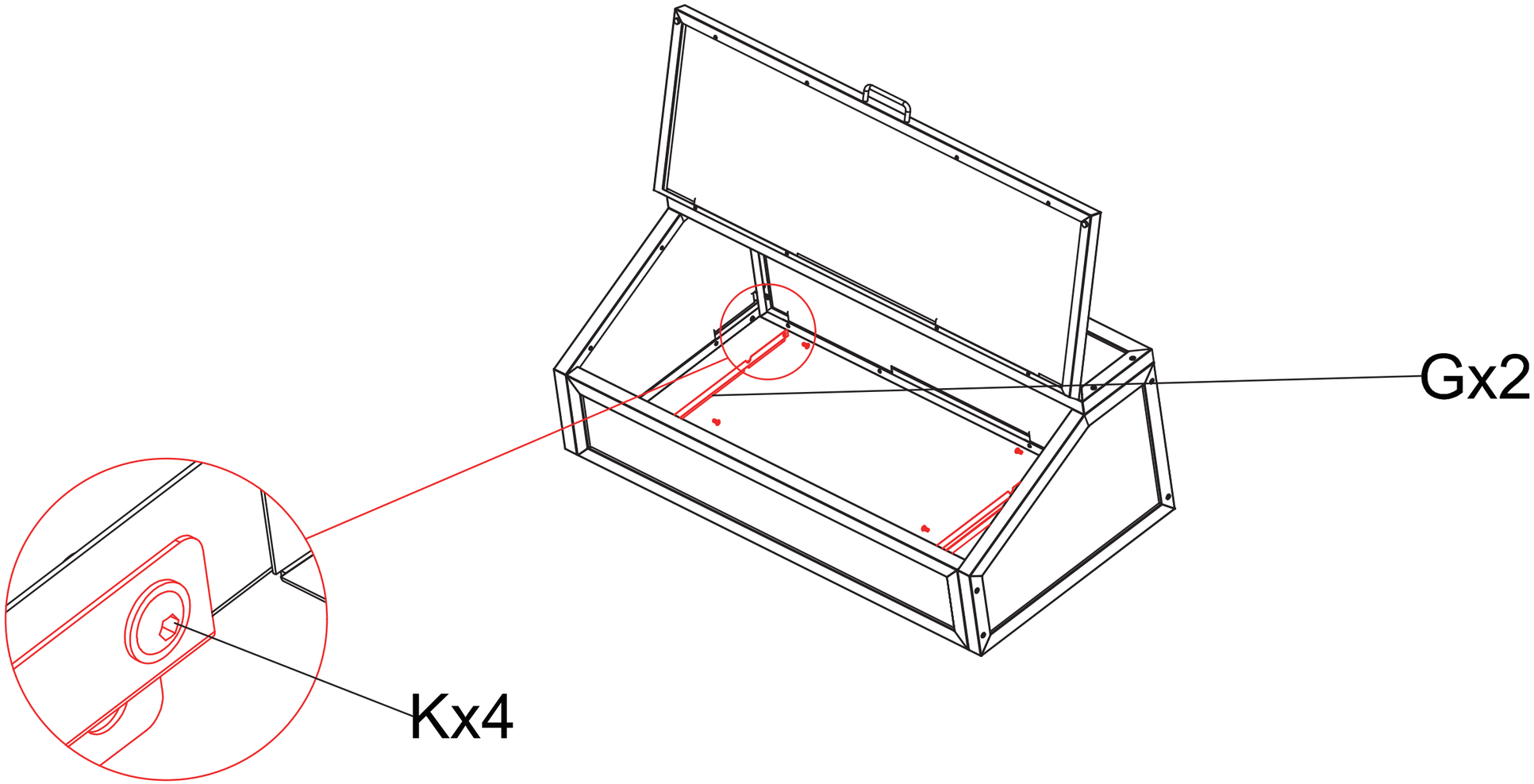

Schritt 8

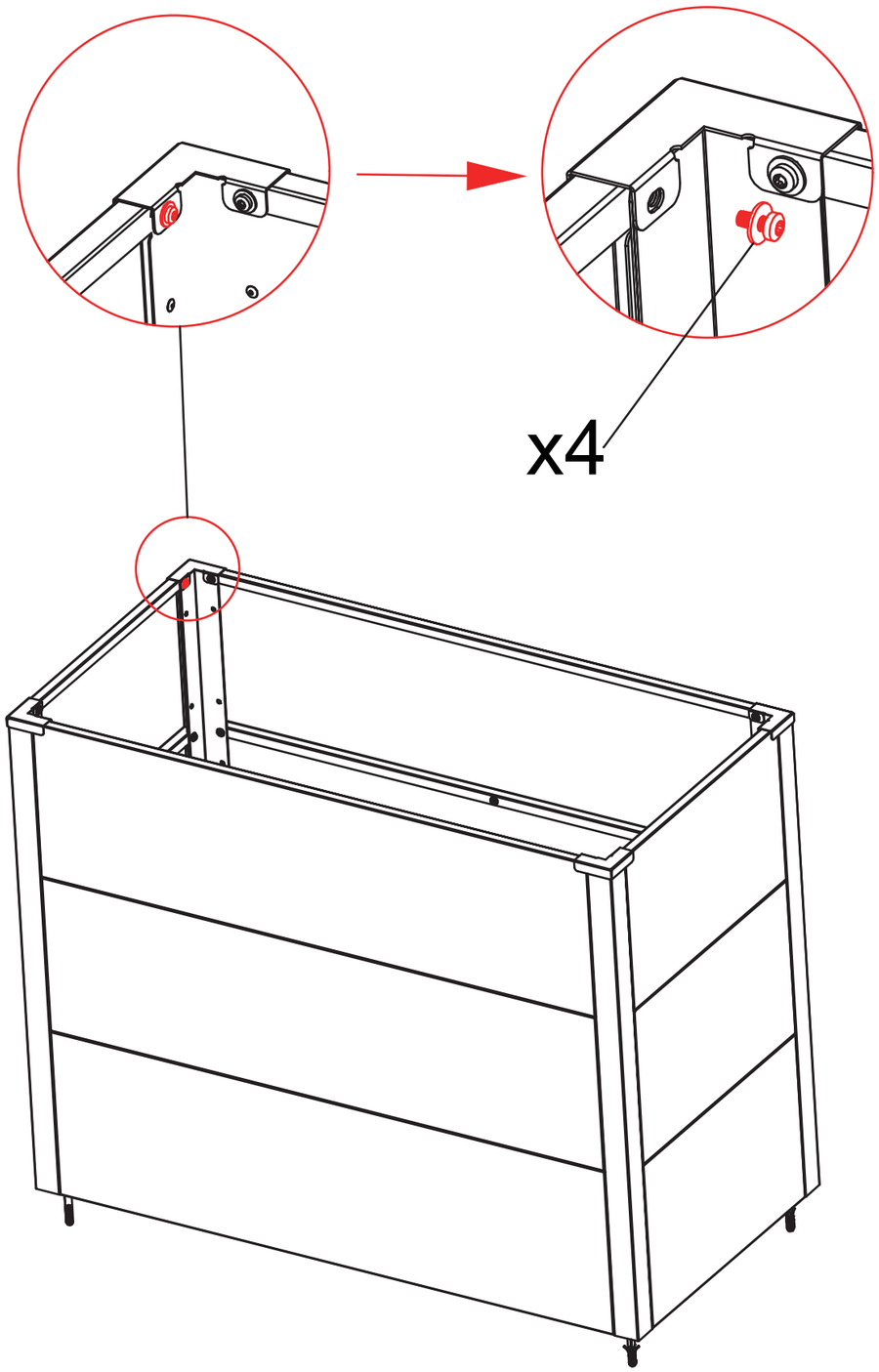

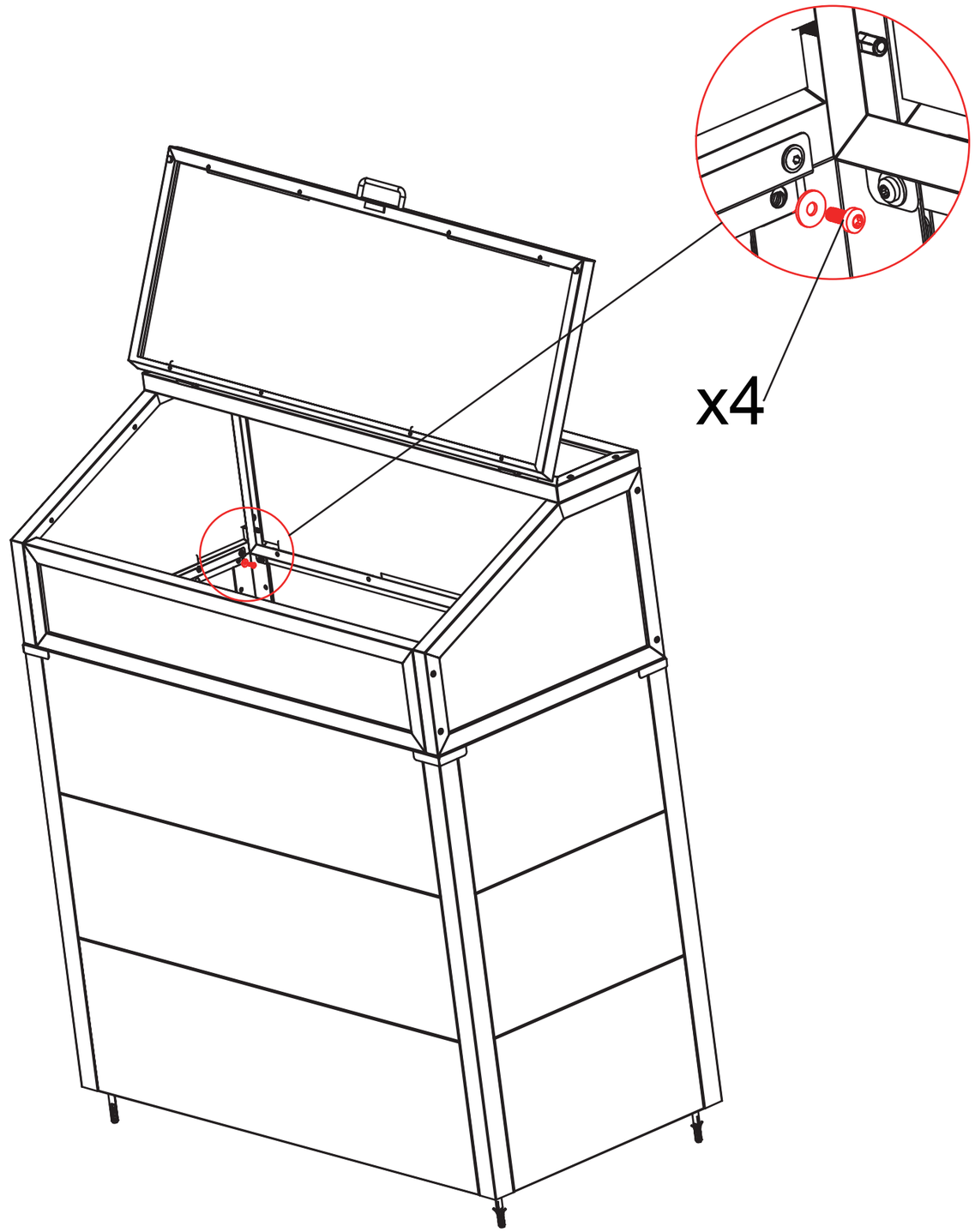

Schritt 8

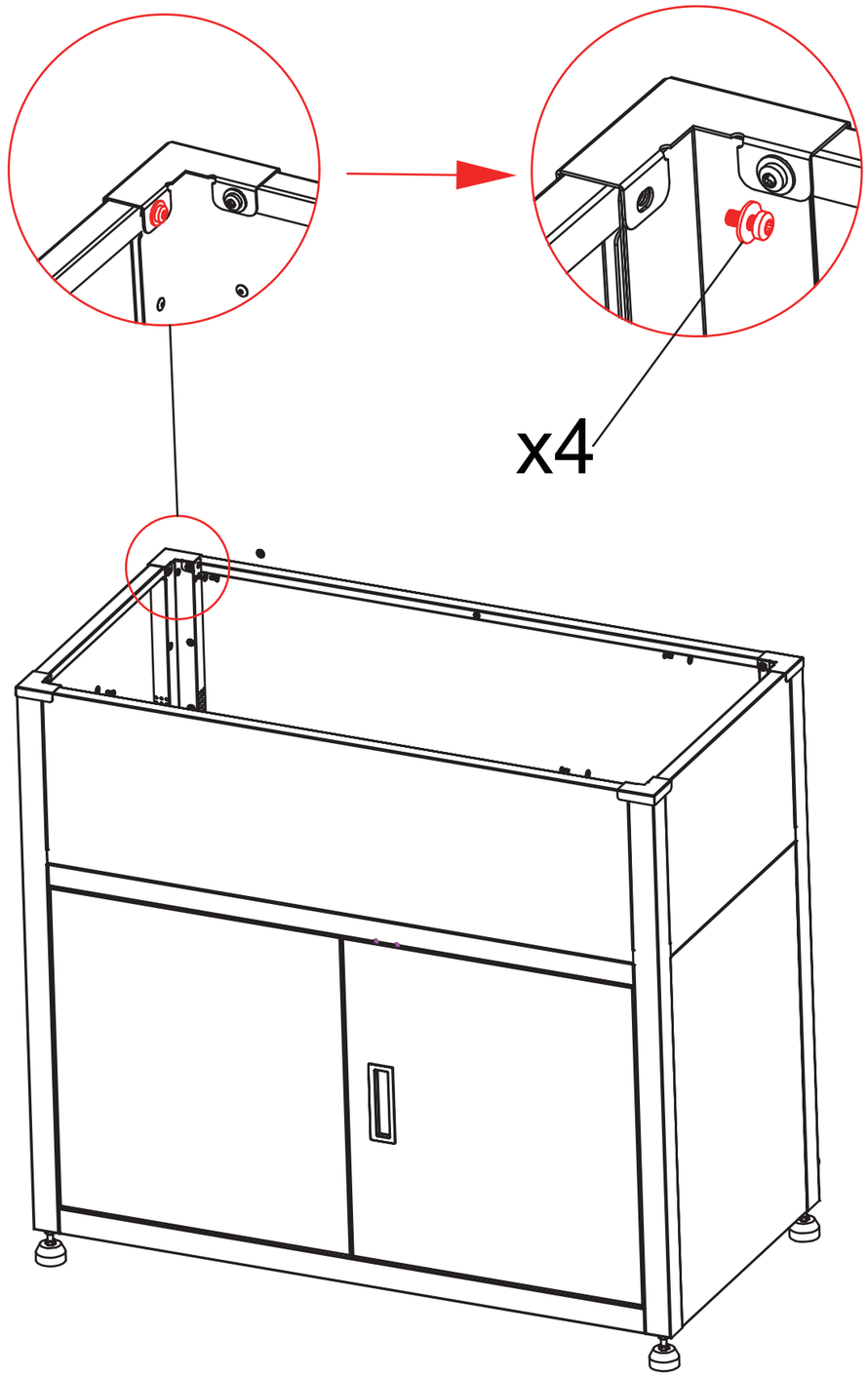

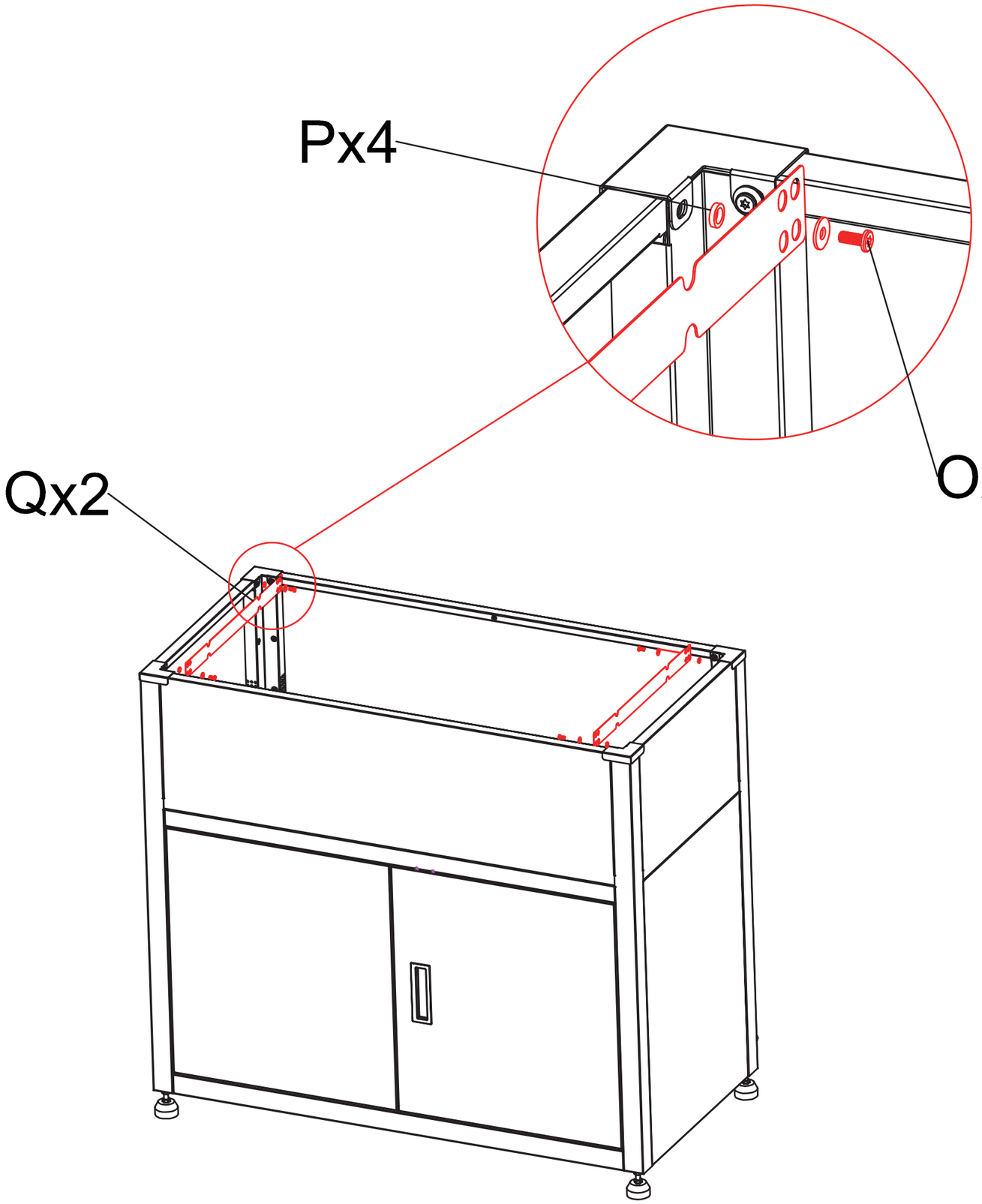

Schritt 9

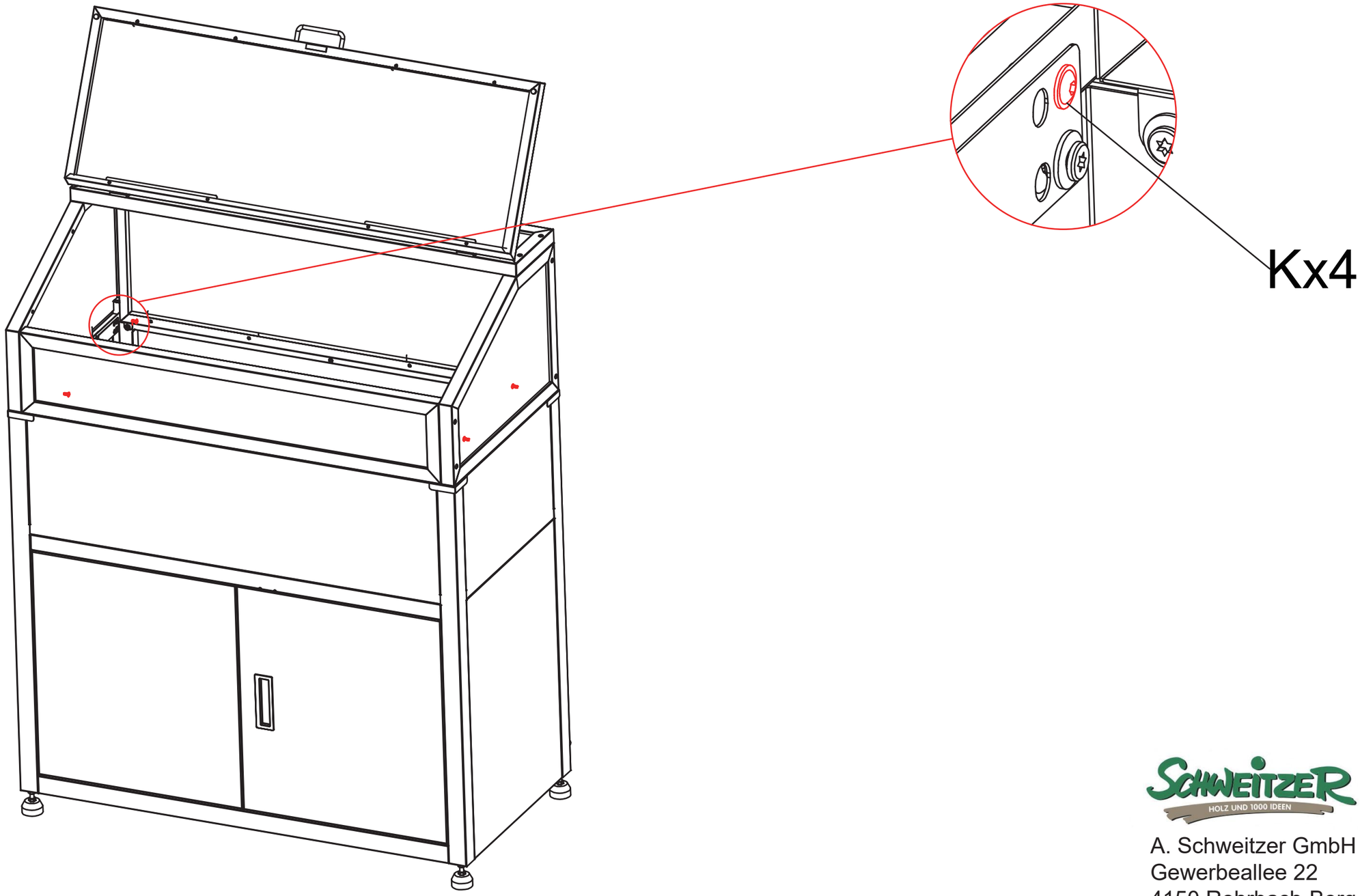

A. Schweitzer GmbH
Gewerbeallee 22
4150 Rohrbach-Berg
Mail: office@schweitzer-holz.at